PROFESSIONAL DIGITAL TWO-WAY RADIO

MOTOTRBO™

DGM 5500/8500/5000/8000

DIGITAL MOBILE RADIOS

QUICK REFERENCE GUIDE

EN LAS BP

RF Energy Exposure and Product Safety Guide for Mobile Two-Way Radios Installed in Vehicles, Vessels or as Fixed Site Control Stations

ATTENTION!

BEFORE USING THIS RADIO, READ THIS BOOKLET WHICH CONTAINS IMPORTANT OPERATING INSTRUCTIONS FOR SAFE USAGE AND RF ENERGY AWARENESS AND CONTROL INFORMATION FOR COMPLIANCE WITH RF ENERGY EXPOSURE LIMITS IN APPLICABLE NATIONAL AND INTERNATIONAL STANDARDS.

The information provided in this document supersedes the general safety information

contained in user guides published prior to **January 2008**.

RF Energy Exposure Awareness and Control Information, and Operational Instructions for FCC Occupational Use Requirements

NOTICE: This radio is intended for use in occupational/controlled conditions, where users have full knowledge of their exposure and can exercise control over their exposure to meet FCC limits. This radio device is NOT authorized for general population, consumer, or any other use.

This two-way radio uses electromagnetic energy in the radio frequency (RF) spectrum to provide communications between two or more users over a distance. It uses radio frequency (RF) energy or radio waves to send and receive calls. RF energy is one form of electromagnetic energy. Other forms include, but are not limited to, sunlight and x-rays. RF energy, however, should not be confused with

these other forms of electromagnetic energy, which when used improperly, can cause biological damage. Very high levels of x-rays, for example, can damage tissues and genetic material.

Experts in science, engineering, medicine, health, and industry work with organizations to develop standards for safe exposure to RF energy. These standards provide recommended levels of RF exposure for both workers and the general public. These recommended RF exposure levels include substantial margins of protection.

All Motorola two-way radios are designed, manufactured, and tested to ensure they meet government-established RF exposure levels. In addition, manufacturers also recommend specific operating instructions to users of two-way radios. These instructions are important because they inform users about RF energy exposure and provide simple procedures on how to control it.

Please refer to the following Web sites for more information on what RF energy exposure is and how to control your exposure to assure

compliance with established RF exposure limits.

http://www.fcc.gov/oet/rfsafety/rf-faqs.html
http://www.osha.gov/SLTC/radiofrequencyradiation/index.html

Federal Communication Commission Regulations

The FCC rules require manufacturers to comply with the FCC RF energy exposure limits for mobile two-way radios before they can be marketed in the U.S. When two-way radios are used as a consequence of employment, the FCC requires users to be fully aware of and able to control their exposure to meet occupational requirements. Exposure awareness can be facilitated by the use of a label directing users to specific user awareness information. Your Motorola two-way radio has a RF exposure product label. Also, your Motorola user manual, or separate safety booklet, includes information and operating instructions required to control your RF exposure and to satisfy compliance requirements.

Compliance with RF Exposure Standard

Your Motorola two-way radio is designed and tested to comply with a number of national and international standards and guidelines (listed below) regarding human exposure to radio frequency electromagnetic energy. **This radio complies with the IEEE and ICNIRP exposure limits for occupational/controlled RF exposure environment at duty factors of up to 50% talk-50% listen and is authorized by the FCC for occupational use only.** In terms of measuring RF energy for compliance with the FCC exposure guidelines, **your radio antenna radiates measurable RF energy only while it is transmitting (during talking), not when it is receiving (listening) or in standby mode.**

Your Motorola two-way radio complies with the following RF energy exposure standards and guidelines:

- United States Federal Communications Commission (FCC), Code of Federal Regulations; 47 CFR et seq.
- FCC, OET Bulletin 65

- Institute of Electrical and Electronic Engineers (IEEE) C95.1
- International Commission on Non-Ionizing Radiation Protection (ICNIRP)
- Ministry of Health (Canada) Safety Code 6
- Industry Canada RSS-102
- Australian Communications Authority Radiocommunications Standard et seq.
- ANATEL ANNEX to Resolution No. 303 et seq.

RF Exposure Compliance and Control Guidelines and Operating Instructions

To control exposure to yourself and others and to ensure compliance with the RF exposure limits, always adhere to the following procedures.

Guidelines:

- User awareness instructions should accompany device when transferred to other users.
- DO NOT use this device if the operational requirements described herein are not met.

Instructions:

- **Transmit no more than the rated duty factor of 50% of the time.** To transmit (talk), push the Push-To-Talk (PTT) button or, for radios equipped with VOX, speak into the microphone. The red LED will illuminate when the radio is transmitting. To receive calls, release the PTT button, or, for radios equipped with VOX, stop talking. The red LED will extinguish when the radio stops transmitting. Transmitting 50% of the time, or less, is important because this radio generates measurable RF energy exposure only when transmitting (in terms of measuring for standards compliance).
- **Transmit only when people outside the vehicle are at least the recommended minimum lateral distance away, as shown in Table 1, from the body of a vehicle with a properly installed antenna.** This separation distance will ensure that there is sufficient distance from a properly installed (according to installation instructions) externally-mounted antenna to satisfy the RF exposure requirements in the standards listed above.

NOTE: Table 1 below lists the recommended lateral distance for people in an uncontrolled environment from the body of a vehicle with an approved, properly installed transmitting antenna (i.e., monopoles over a ground plane, or dipoles) at several different ranges of rated radio power for mobile radios installed in a vehicle.

Table 1: Rated Power of Vehicle-Installed Mobile Two-Way Radio and Recommended Minimum Lateral Distance from Vehicle Body

Mobile Radio Rated Power (see Note)	**Minimum Lateral Distance from Vehicle Body**
Less than 7 watts	8 inches (20 centimeters)
7 to 14 watts	1 foot (30 centimeters)
15 to 39 watts	2 feet (60 centimeters)
40 to 110 watts	3 feet (90 centimeters)

- When a mobile radio is used in conjunction with another co-located transmitter such as a Vehicular Repeater, it is the vehicle operator's responsibility to take appropriate

steps to keep bystanders at the required separation distance from the vehicle to ensure compliance with the FCC's RF energy exposure limits for the general population. See the co-located transmitter's user manual for more details.

NOTE: If you are not sure of the rated power of your radio, contact your Motorola representative or dealer and supply the radio model number found on the radio model label. If you can not determine the rated power out, then assure 3-feet separation from the body of the vehicle. The maximum power shown on the FCC Grant may be higher than the rated power allowing for production variation.

Mobile Antenna Installation Guidelines

- These mobile antenna installation guidelines are limited to metal body motor vehicles or vehicles with appropriate ground planes.
- Antennas should be installed in the center area of the roof or the trunk lid taking into account exposure conditions of backseat

passengers and according to the specific instructions and restrictions in the Radio Installation Manual along with the requirements of the antenna supplier.

- Trunk lid installations are limited to vehicles with clearly defined flat trunk lids, and in some cases, to specific radio models and antennas. See the Radio Installation Manual for specific information on how and where to install specific types of approved antennas to facilitate recommended operating distances to all potentially exposed persons.
- **Use only the Motorola-approved, supplied antenna or a Motorola-approved replacement antenna.** Unauthorized antennas, modifications, or attachments could damage the radio and may result in non-compliance with RF Safety Standards.

Approved Accessories

- This radio has been tested and meets RF Safety Standards when used with the Motorola accessories supplied or designated for this product. Use of other accessories may result in non-compliance with RF Safety Standards.

- For a list of Motorola-approved antennas and accessories, refer to the user manual for your radio model.

Additional Information

For additional information on exposure requirements or other training information, visit: http://responsibility.motorolasolutions.com/index.php/ourapproach/wirelesscommhealth/.

Compliance and Control Guidelines and Operating Instructions for Mobile Two-Way Radios Installed as Fixed Site Control Stations

If mobile radio equipment is installed at a fixed location and operated as a control station or as a fixed unit, the antenna installation must comply with the following requirements in order to ensure optimal performance and compliance with the RF energy exposure limits in the standards and guidelines listed on Page 4:

- The antenna should be mounted outside the building on the roof or a tower if at all possible.
- As with all fixed site antenna installations, it is the responsibility of the licensee to manage

the site in accordance with applicable regulatory requirements and may require additional compliance actions such as site survey measurements, signage, and site access restrictions in order to ensure that exposure limits are not exceeded.

- For additional installation information, see the guidelines for minimum separation distances provided above in the RF Exposure Compliance and Control Guidelines and Operating Instructions section of this document.

Compliance and Control Guidelines and Operating Instructions for Mobile Two-Way Radios Installed on Maritime Vessels

If mobile radio equipment is installed on a vessel and operated as a fixed unit, the antenna installation must comply with the following requirements in order to ensure optimal performance and compliance with RF energy exposure limits in the standards and guidelines listed on page 5:

- An antenna intended for Maritime operation should be chosen and installed according to the manufacturers recommendations.
- The antennas should be mounted solidly to the vessel structure at the highest location possible.
- As with all radio antenna installations, it is the responsibility of the operator to maintain adequate distances from the antenna and all personnel on board the vessel or adjacent to the vessel.
- For additional installation information, see the guidelines for minimum separation distances proved above in the RF Exposure Compliance and Control Guidelines and Operating Instructions section of this document.

Electromagnetic Interference/ Compatibility

NOTE: Nearly every electronic device is susceptible to electromagnetic interference (EMI) if inadequately shielded, designed, or otherwise configured for electromagnetic

compatibility. It may be necessary to conduct compatibility testing to determine if any electronic equipment used in or around vehicles or near fixed site antenna is sensitive to external RF energy or if any procedures need to be followed to eliminate or mitigate the potential for interaction between the radio transmitter and the equipment or device.

Facilities

To avoid electromagnetic interference and/or compatibility conflicts, **turn off your radio in any facility where posted notices instruct you to do so.** Hospitals or health care facilities may be using equipment that is sensitive to external RF energy.

Vehicles

To avoid possible interaction between the radio transmitter and any vehicle electronic control modules, such as ABS, engine, or transmission controls, the radio should be installed only by an experienced installer and the following

precautions should be used when installing the radio:

1. Refer to the manufacturer's instructions or other technical bulletins for recommendations on radio installation.
2. Before installing the radio, determine the location of the electronic control modules and their harnesses in the vehicle.
3. Route all radio wiring, including the antenna transmission line, as far away as possible from the electronic control units and associated wiring.

Driver Safety

Check the laws and regulations on the use of radios in the area where you drive. Always obey them.

When using your radio while driving, please:

- Give full attention to driving and to the road.
- Pull off the road and park before making or answering a call if driving conditions so require.

Acoustic Safety

Exposure to loud noises from any source for extended periods of time may temporarily or permanently affect your hearing. The louder the radio's volume, the less time is required before your hearing could be affected. Hearing damage from loud noise is sometimes undetectable at first and can have a cumulative effect.

To protect your hearing:

- Use the lowest volume necessary to do your job.
- Turn up the volume only if you are in noisy surroundings.
- Turn down the volume before adding headset or earpiece.
- Limit the amount of time you use headsets or earpieces at high volume.
- When using the radio without a headset or earpiece, do not place the radio's speaker directly against your ear.

Operational Warnings

For Vehicles with an Air Bag

DO NOT mount or place a mobile radio in the area over an air bag or in the air bag deployment area. Air bags inflate with great force. If a radio is placed in the air bag deployment area and the air bag inflates, the radio may be propelled with great force and cause serious injury to occupants of the vehicle.

Potentially Explosive Atmospheres

Turn off your radio prior to entering any area with a potentially explosive atmosphere. Sparks in a potentially explosive atmosphere can cause an explosion or fire resulting in bodily injury or even death.

The areas with potentially explosive atmospheres include fueling areas such as below decks on boats, fuel or chemical transfer or storage facilities, and areas where the air contains chemicals or particles such as grain, dust or metal powders. Areas with potentially explosive atmospheres are often, but not always, posted.

Blasting Caps and Blasting Areas

To avoid possible interference with blasting operations, turn off your radio when you are near electrical blasting caps, in a blasting area, or in areas posted: “Turn off two-way radio.” Obey all signs and instructions.

For radios installed in vehicles fueled by liquefied petroleum gas, refer to the (U.S.) National Fire Protection Association standard, NFPA 58, for storage, handling, and/or container information. For a copy of the LP-gas standard, NFPA 58, contact the National Fire Protection Association, One Battery Park, Quincy, MA.

DGM 8500/5500/8000/5000 Series Mobile Radios Quick Reference Guide

NOTE: Refer to User Guide for more details on your radio's operations/features.

Radio Controls

DGM 8500/5500 Radio

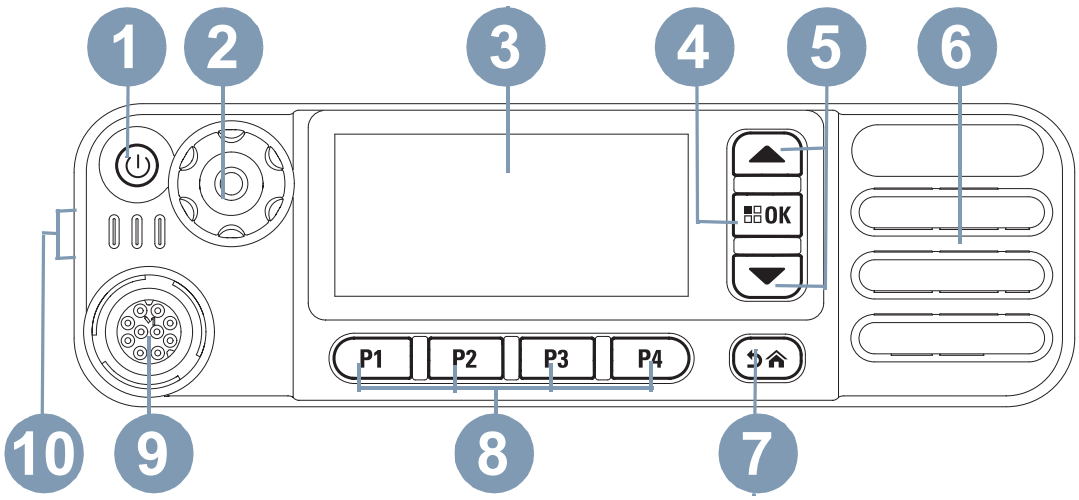

DGM 8000/5000 Radio

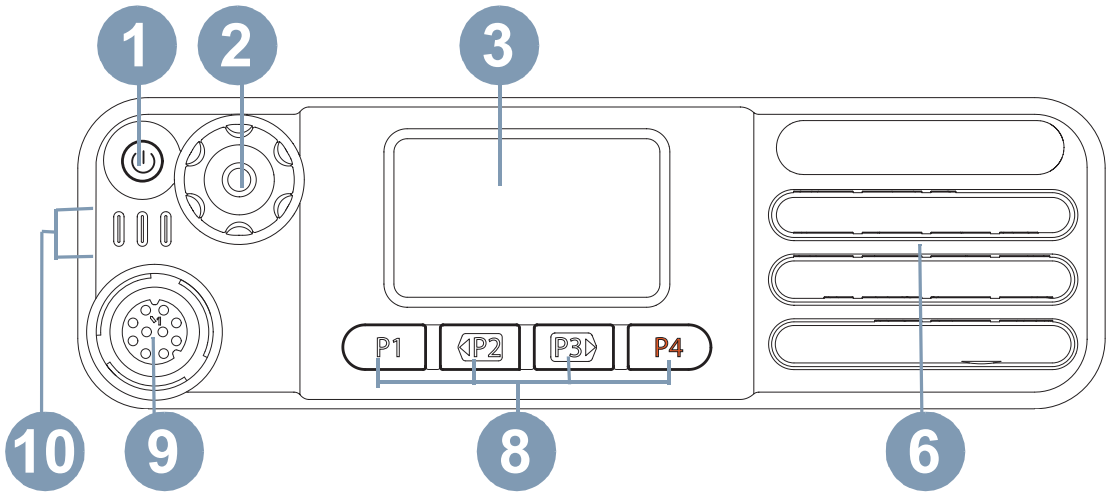

Record your radio's programmable button functions in the blanks provided. **SP** represents Short Press, **LP** represents Long Press.

1. On/Off Button
2. Volume/Channel Knob
3. Display
4. OK/Menu Button
5. Scroll Up/Down
6. Speaker
7. Return/Home Button
8. Front Buttons (Programmable)

SP:_____LP: _____
SP:_____LP: _____
SP:_____LP: _____
SP:_____LP: _____

9 Accessory Connector

10 LED Indicators

Display Icons

The following are the icons that appear on the radio's display.

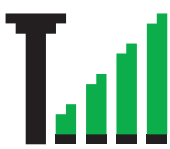

Received Signal Strength Indicator (RSSI)
The number of bars displayed represents the radio signal strength. Four bars indicate the strongest signal. This icon is only displayed while receiving.

Bluetooth
The Bluetooth feature is enabled but there is no remote Bluetooth device connected.

Bluetooth Connected
The Bluetooth feature is enabled. The icon stays lit when one or more remote Bluetooth devices are connected.

Emergency
Radio is in Emergency mode.

Notification
Notification List has one or more missed events.

Scan*‡
Scan feature is enabled, so radio is listening for activity on multiple channels or talkgroup.

Scan – Priority 1*‡
Radio detects activity on channel/group designated as Priority 1.

Scan – Priority 2 *‡
Radio detects activity on channel/group designated as Priority 2.

Vote Scan
Vote scan feature is enabled.

Monitor
Selected channel is being monitored.

Talkaround*‡
In the absence of a repeater, radio is currently configured for direct radio to radio communication.

Site Roaming*
The site roaming feature is enabled.

Secure
The voice privacy feature is enabled.

Unsecure
The voice privacy feature is disabled.

GPS Available
The GPS feature is enabled. The icon stays lit when a position fix is available.

GPS Not Available/Out of Range
The GPS feature is enabled but is not receiving data from the satellite.

Option Board
The Option Board is enabled.

Option Board Non-Function
The Option Board is disabled.

Tones Disable
Tones are turned off.

OR

Power Level
Radio is set at Low power.

Radio is set at High power.

** Not applicable in Capacity Plus*

‡ Not applicable in Linked Capacity Plus

Call Icons

The following icons appear during a call, and in the Contacts list to indicate ID type.

Private Call
Indicates a Private Call in progress. In the Contacts list, it indicates a subscriber alias (name) or ID (number).

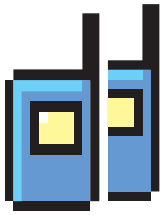

Group Call/All Call
Indicates a Group Call or All Call in progress. In the Contacts list, it indicates a group alias (name) or ID (number).

Bluetooth Device Icons

The following icons also appear next to items in the list of Bluetooth-enabled devices available to indicate the device type.

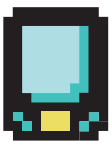

Bluetooth Data Device
Bluetooth-enabled data device, such as a scanner.

Bluetooth Audio Device
Bluetooth-enabled audio device, such as a headset.

Bluetooth PTT Device
Bluetooth-enabled PTT device, such as a PTT-Only Device (POD).

Sent Items Icons

The following icons appear at the top right corner of the radio's display in the Sent Items folder.

OR

Sent Successfully
The text message is sent successfully.

OR

Send Failed
The text message cannot be sent.

OR

In-Progress

- The text message to a subscriber alias or ID is pending transmission, followed by waiting for acknowledgement.
- The text message to a group alias or ID is pending transmission.

LED Indicator

Blinking red – Radio is receiving an emergency transmission or has failed the self-test upon powering up.

Solid green – Radio is powering up, or transmitting.

Blinking green – Radio is receiving a non-privacy-enabled call or data, or detecting activity over the air.

Double blinking green – Radio is receiving a privacy-enabled call or data.

Solid yellow – Radio is monitoring a conventional channel.

Blinking yellow – Radio is scanning for activity or receiving a Call Alert, or all local Linked Capacity Plus channels are busy.

Double blinking yellow – Radio is no longer connected to the repeater while in Capacity Plus or Linked Capacity Plus, all Capacity Plus channels or Linked Capacity Plus channels are currently busy, Auto Roaming is enabled, radio is actively searching for a new site. Also indicates radio has yet to respond to a group call alert, or radio is locked.

NOTE: For Capacity Plus and Linked Capacity Plus, there is no LED indication when the radio is detecting activity over the air.

Powering Up and Turning Off the Radio

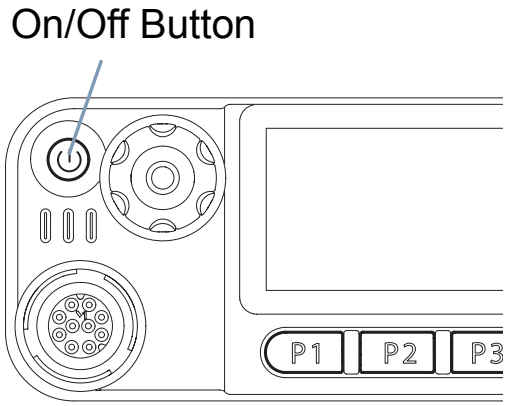

Press the **On/Off Button** briefly. You see MOTOTRBO (TM) on the radio's display momentarily, followed by a welcome message or welcome image.

The green LED lights up and the Home screen lights up.A brief tone sounds, indicating that the power up test is successful.

To turn off the radio, press and hold the On/Off Button until you see Powering Down on the radio's display.

Adjusting the Volume

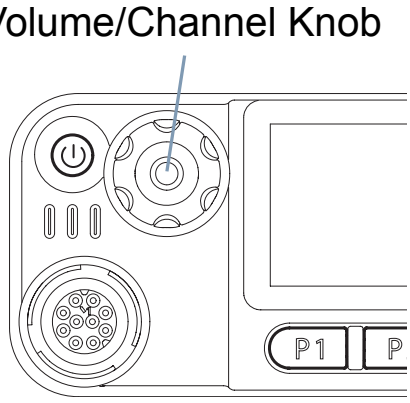

To increase the volume, turn the On/Off Volume Control Knob clockwise.

To decrease the volume, turn this knob counterclockwise.

NOTE: Your radio can be programmed to have a minimum volume offset where the volume level cannot be turned down fully. Check with your dealer or system administrator for more information.

Accessing the Radio from Password

1 Power up the radio.

2 You hear a continuous tone.

3 Enter your current four-digit password via keypad microphone.
The display shows ●●●●. Press OK to proceed.
OR
Enter your current four-digit password. Press ▲ or ▼ to edit each digit's numeric value and OK to enter the selected digit and move to the next digit. Each digit changes to ●. Press OK to confirm your selection.

You hear a positive indicator tone for every digit pressed. Press ◀ to remove the each ● on the display. You hear a negative indicator tone, if you press ◀ when the line is empty, or if you press more than four digits.

4 If the password is correct:
Your radio proceeds to power up. See ***Powering Up and Turning Off the Radio*** on ***page 28***.
OR
If the password is incorrect:
The display shows `Wrong Password`. Repeat Step 3.
OR

After the third incorrect password, the display shows `Wrong Password` and then, shows `Radio Locked`. A tone sounds and the yellow LED double blinks.

Selecting a Zone

DGM 8500/5500 Radio

DGM 8500/5500 radio supports up to 1000 channels and 250 zones, with a maximum of 160 channels per zone.

Use the following procedure to select a zone.

Press the programmed **Zone** button and proceed to Step 3.

OR

Follow the procedure below.

1 OK to access the menu.

2 ▲ or ▼ to `Zone` and press OK to select.

3 The current zone is displayed and indicated by a ✓.

4 ▲ or ▼ to the required zone and press OK to select.

5 The display shows `<Zone> Selected` momentarily and returns to the selected zone screen.

DGM 8000/5000 Radio

DGM 8000/5000 radio supports up to a maximum of 2 zones, with a maximum of 99 channels per zone.

1 Press the programmed **Zone** button.

2 You hear a positive indicator tone, indicating the radio has switched from Zone 1 to Zone 2.
OR
You hear a negative indicator tone, indicating the radio has switched from Zone 2 to Zone 1.

Selecting a Channel

Once the required zone is set (if you have multiple zones in your radio), to select a channel:

Use the Volume/Channel Knob in channel selection state, or press the programmed Channel Up or Channel Down button,

OR

Press ⏶ or ⏷ **(***Applicable for DGM 8500/5500 Radio Only***).**

After selecting your channel, you can select a subscriber alias or ID, or group alias or ID by using:

- A programmed One Touch Access button.
- The programmed number keys – This method is for Group, Private and All Calls only and is used with the keypad microphone.
- The Contacts list **(***Applicable for DGM 8500/5500 Radio Only***)**.

•Manual Dial (via Contacts) – This method is for Private Calls only and is dialed using a keypad microphone **(***Applicable for DGM 8500/5500 Radio Only***)**.

NOTE: Indicated a conventional Analog Mode-Only feature.

Indicates a conventional Digital Mode-Only feature

Making a Group Call

1 Select the channel with the active group alias or ID. See **Selecting a Channel** on page 31.
OR
Press the programmed **One Touch Access** button.

2 Press the **PTT** button to make the call. The green LED lights up.
On the DGM 8500/5500 Radio, the Group Call icon appears in the top right corner and the first text line shows the group call alias.

3 Wait for the Talk Permit Tone to finish (if enabled) and speak clearly into the microphone.
OR

Wait for the **PTT** Sidetone to finish (if enabled) and speak clearly into the microphone.

4 Release the **PTT** button to listen. When the target radio responds, the green LED blinks.
On the DGM 8500/5500 Radio, you see the Group

Call icon, the group alias or ID, and transmitting radio alias or ID on your display.

5 If the Channel Free Indication feature is enabled, you will hear a short alert tone the moment the target radio releases the **PTT** button, indicating the channel is free for you to respond. Press the **PTT** button to respond.
OR
If there is no voice activity for a predetermined period of time, the call ends.

6 Radio returns to the screen you were on prior to initiating the call.

Making a Private Call

1 Select the channel with the active radio alias or ID. See **Selecting a Channel** on page 31.
OR
Press the programmed **One Touch Access** button.

2 Press the **PTT** button to make the call. The green LED lights up.
On the DGM 8500/5500 Radio, the Private Call icon appears in the top right corner. The first text line shows the subscriber alias. The second text line displays the call status.

3 Wait for the Talk Permit Tone to finish (if enabled) and speak clearly into the microphone.

4 Release the **PTT** button to listen. When the target radio responds, the green LED blinks.

5 If the Channel Free Indication feature is enabled, you will hear a short alert tone the moment the target radio releases the **PTT** button, indicating the channel is free for you to respond. Press the **PTT** button to respond.
OR
If there is no voice activity for a predetermined period of time, the call ends.

6 You hear a short tone.
On the DGM 8500/5500 Radio, the display shows `Call Ended`.

Making an All Call

1 Select the channel with the active radio alias or ID. See **Selecting a Channel** on page 31.

2 Turn the knob to select the channel with the active All Call group alias or ID.

3 Press the **PTT** button to make the call. The green LED lights up.

4 Wait for the Talk Permit Tone to finish (if enabled) and speak clearly into the microphone.
OR
Wait for the **PTT** Sidetone to finish (if enabled) and speak clearly into the microphone.

Users on the channel cannot respond to an All Call.

Scanning Channels

NOTE: This feature is not applicable in Capacity Plus. Press the programmed **Scan** button to turn scan on or off.

During scan, the yellow LED blinks.

NOTE: Please see the User Guide for details on **Starting and Stopping Scan** through the radio menu.

Making a Call Alert

Making a Call Alert from the Contacts List (*Applicable for DGM8500/5500 Radio Only)*

1	OK to access the menu.
2	▲ or ▼ to `Contacts` and press OK to select.
3	▲ or ▼ to the required subscriber alias or ID and press OK to select.
4	▲ or ▼ to `Call Alert` and press OK to select.
5	The display shows `Call Alert` and the subscriber alias or ID, indicating that the Call Alert has been sent.
6	The green LED lights up when your radio is sending the Call Alert.
7	If the Call Alert acknowledgement is received, the display shows positive mini notice. OR If the Call Alert acknowledgement is not received, the display shows negative mini notice.

Making a Call Alert with the One Touch Access Button

DGM 8500/5500 Radio

1. Press the programmed **One Touch Access** button to make a Call Alert to the predefined alias or ID.
2. The display shows `Call Alert` and the subscriber alias or ID, indicating that the Call Alert has been sent.
3. The green LED lights up when your radio is sending the Call Alert.
4. If the Call Alert acknowledgement is received, the display shows positive mini notice.
   OR
   If the Call Alert acknowledgement is not received, the display shows negative mini notice.

DGM 8000/5000 Radio

1. Press the programmed **One Touch Access** button to make a Call Alert to the predefined ID.
2. The green LED lights up when your radio is sending the Call Alert.
3. If the Call Alert acknowledgement is received, two chirps sound.
   OR
   If the Call Alert acknowledgement is not received, a low-pitched tone sounds.

Sending a Quick Text Message

DGM 8500/5500 Radio

DGM 8500/5500 radio supports a maximum of 50 Quick Text messages as programmed by your dealer.

Procedure:

Press the programmed **Text Messaging** button and proceed to Step 3.

OR

Follow the procedure below.

1	OK to access the menu.
2	▲ or ▼ to Messages and press OK to select.
3	▲ or ▼ to Quick Text and press OK to select.
4	▲ or ▼ to the required Quick Text and press OK to select.
5	▲ or ▼ to the required alias or ID and press OK to select.
6	The display shows transitional mini notice, confirming your message is being sent.
7	If the message is sent, a tone sounds and the display shows positive mini notice. OR If the message is not sent, a low tone sounds and the display shows negative mini notice.

DGM 8000/5000 Radio

1 Press the programmed **One Touch Access** button to send a predefined Quick Text message to a predefined ID.

2 The green LED lights up.

3 Two chirps indicate that the message is sent successfully.
OR
A low-pitched tone indicates that the message cannot be sent.

Sending an Emergency Alarm

DGM 8500/5500 Radio

1 Press the programmed **Emergency On** button or the **Emergency** footswitch.

2 The display shows `Tx Alarm` and the destination alias. The green LED lights up and the Emergency icon appears.
OR

The display shows `Tx Telegram` and the destination alias. The LED lights up solid green and the Emergency icon appears.

3 When an Emergency Alarm acknowledgment is received, the Emergency tone sounds and the green LED blinks. The display shows `Alarm Sent`.
OR
If your radio does not receive an Emergency Alarm

acknowledgement, and after all retries have been exhausted, a tone sounds and the display shows `Alarm Failed`.

4 Radio exits the Emergency Alarm mode and returns to the Home screen.

If your radio is set to Silent, it will not display any audio or visual indicators during Emergency mode.

DGM 8000/5000 Radio

1 Press the programmed **Emergency On** button or the **Emergency** footswitch.

2 The green LED lights up.

3 When an Emergency Alarm acknowledgment is received, the Emergency tone sounds. The green LED blinks.
OR
If your radio does not receive an Emergency Alarm acknowledgement, and after all retries have been exhausted, a low-pitched tone sounds.

4 Radio exits the Emergency Alarm mode.

If your radio is set to Silent, it will not display any audio or visual indicators during Emergency mode.

Bluetooth™ Operation

Turning Bluetooth On or Off

1 OK to access the menu.

2 ▲ or ▼ to `Bluetooth` and press OK to select.

3 ▲ or ▼ to My Status and press OK to select. The display shows On and Off. ▲ or ▼ to On and press OK to enable Bluetooth. ✓ appears beside On. The Bluetooth icon appears on the status bar.
OR
The display shows On and Off. ▲ or ▼ to Off and press OK to disable Bluetooth. ✓ appears beside Off.

Finding and Connecting to a Bluetooth Device

DGM 8500/5500 Radio

1 Turn on your Bluetooth-enabled device and place it in pairing mode. Refer to respective Bluetooth-enabled device's user manual.

2 On your radio, press OK to access the menu.

3 ▲ or ▼ to Bluetooth and press OK to select.

4 ▲ or ▼ to Devices and press OK to select.

5 ▲ or ▼ to the required device and press OK to select.
OR
▲ or ▼ to Find Devices to locate available devices.
▲ or ▼ to the required device and press OK to select.

6 ▲ or ▼ to Connect and press OK to select. Display shows Connecting to <device>. Your Bluetooth-enabled device may require additional steps to complete the pairing. Refer to

respective Bluetooth-enabled device's user manual.

7 If successful, the radio display shows `<Device> Connected`. A tone sounds and ✓ appears beside the connected device. The Bluetooth Connected icon appears on the status bar.
OR
If unsuccessful, the radio display shows `Connecting Failed`.

DGM 8000/5000 Radio

1 Turn on your Bluetooth-enabled device and place it in pairing mode. Refer to respective Bluetooth-enabled device's user manual.

2 On your radio, press the programmed **Bluetooth Connect** button.

3 A tone sounds and LED blinks yellow.

4 Your Bluetooth-enabled device may require additional steps to complete the pairing. Refer to respective Bluetooth-enabled device's user manual.

5 If successful, a positive tone sounds.
OR
If unsuccessful, a negative indicator tone sounds.

Disconnecting from a Bluetooth Device

DGM 8500/5500 Radio

1	On your radio, press OK to access the menu.
2	▲ or ▼ to `Bluetooth` and press OK to select.
3	▲ or ▼ to `Devices` and press OK to select.
4	▲ or ▼ to the required device and press OK to select.
5	▲ or ▼ to `Disconnect` and press OK to select. Display shows `Disconnecting from <device>`. Your Bluetooth-enabled device may require additional steps to disconnect. Refer to respective Bluetooth-enabled device's user manual.
6	The radio display shows `<Device> Disconnected`. A positive indicator tone sounds and ✓ disappears beside the connected device. The Bluetooth Connected icon disappears on the status bar.

DGM 8000/5000 Radio

1 Press the programmed **Bluetooth Disconnect** button.

2 A positive indicator sounds when disconnected.

NOTE: For more details about the above mentioned operations, and advanced features supported by the radios, please consult the User Guide documents:

- 68009542001 MOTOTRBO DGM 5500/8500 Color Display Mobile User Guide
- 68009484001 MOTOTRBO DGM 5000/8000 Numeric Display Mobile User Guide

Notes

Guía de exposición a radiofrecuencia y seguridad del producto para radios móviles de dos vías instaladas en vehículos, embarcaciones o com o estaciones de control fijas de sitio

¡ATENCIÓN!

ANTES DE UTILIZAR ESTE PRODUCTO, LEA ESTE FOLLETO QUE OFRECE DIRECTRICES DE OPERACIÓN IMPORTANTES SOBRE LA SEGURIDAD DE USO Y EXPOSICIÓN A ENERGÍA DE FRECUENCIA DE RADIO (RF), ASÍ COMO INFORMACIÓN DE CONTROL PARA EL CUMPLIMIENTO DE LOs ESTÁNDARES NACIONALES E INTERNACIONALES SOBRE LOS LÍMITES DE EXPOSICIÓN A ENERgÍA DE RF.

La información de este documento deja sin efecto la información de seguridad general de las guías del usuarios publicadas antes de **enero de 2008**.

Información de control y uso seguro de la exposición de la energía de radiofrecuencia (RF) y directrices de funcionamiento para los requisitos de uso profesional de FCC

AVISO: Esta radio debe utilizarse en condiciones profesionales o controladas, en las cuales los usuarios cuentan con conocimientos exhaustivos sobre la exposición de la que son sujetos y tienen control sobre su exposición, lo cual les permite cumplir con los límites de PFF. Este dispositivo de radio NO está autorizado para la población o el consumo en general ni para ningún otro uso.

El radio de dos vías utiliza energía electromagnética en el espectro de la frecuencia de radio (RF) para lograr la comunicación a distancia entre dos o más usuarios. Utiliza energía de frecuencia de radio (RF) y ondas de radio para realizar y recibir llamadas. La energía de RF es una de las formas de energía electromagnética. Otras formas son, entre otras, la luz solar y los rayos X. Sin embargo, la energía de RF no debe confundirse con estas otras formas de energía electromagnética que, de utilizárselas mal, pueden acarrear consecuencias biológicas. Por ejemplos, altos niveles de rayos X pueden causar daño a los tejidos y al material genético.

Los expertos de las ciencias, la ingeniería, la medicina, la salud y la industria trabajan con organizaciones para desarrollar estándares que permitan una exposición segura a la energía de RF. Estos estándares ofrecen niveles recomendados para la exposición de RF tanto para trabajadores como para el público en general. Estos niveles de exposición a RF recomendados incluyen un amplio margen de protección.

Todas los radios de Motorola de dos vías están diseñadas, fabricadas y probadas para asegurar que cumplen con los niveles de exposición de RF establecidos por el gobierno. Además, los fabricantes también recomiendan directrices de uso específicas a los usuarios de radios de dos vías. Estas directrices son importantes porque informan a los usuarios sobre las exposiciones a energía de RF y ofrecen procedimientos simples sobre cómo controlarla.

Consulte los siguientes sitios de Internet para más información sobre qué es la exposición a energía de RF y cómo controlar la exposición a ella para asegurar el cumplimiento con los límites de exposición a RF establecidos.

http://www.fcc.gov/oet/rfsafety/rf-faqs.html
http://www.osha.gov/SLTC/radiofrequencyradiation/index.html

Regulaciones de la Comisión Federal de Comunicaciones (Federal Communications Commission)

Las reglas de FCC exigen que los fabricantes cumplan con los límites de exposición a RF de FCC para los radios móviles de dos vías antes

de que puedan distribuirse en EE. UU. Cuando se utilizan los radios de dos vías por trabajo, FCC exige que los usuarios tengan completo conocimiento de la exposición a RF y que puedan controlarla para cumplir con los requisitos profesionales. La información sobre exposición puede verse en la etiqueta que muestre a los usuarios dónde acceder a información específica. El radio de dos vías de Motorola tiene una etiqueta de producto de exposición a RF. Asimismo, el manual de usuario de Motorola y el folleto de seguridad que viene aparte incluyen la información y las directrices de funcionamiento necesarias para controlar la exposición de RF y cumplir con los requisitos..

Cumplimiento con los estándares de exposición a radiofrecuencia

El radio de dos vías de Motorola está diseñada y probada de tal manera que cumple con varios estándares y lineamientos nacionales e internacionales (enumerados más adelante) en materia de exposición humana a la energía electromagnética de frecuencia de radio. **Esta radio cumple con los límites de exposición de IEEE e ICNIRP para entornos**

de exposición a RF profesionales/ controlados con factores laborales de hasta un 50% de habla y 50% de escucha, y está autorizada por FCC únicamente para su uso profesional. En términos de medición de energía de RF y su cumplimiento con los lineamientos de exposición de FCC, **la antena de el radio emite energía de RF medible únicamente cuando está transmitiendo (cuando se habla) y no cuando recibe (al escuchar) o cuando está en modo de espera.**

El radio de dos vías de Motorola cumple con los siguientes lineamientos y estándares de exposición a energía de RF:

- United States Federal Communications Commission (FCC), Code of Federal Regulations; 47 CFR et seq.
- FCC, OET Bulletin 65
- Institute of Electrical and Electronic Engineers (IEEE) C95.1
- International Commission on Non-Ionizing Radiation Protection (ICNIRP)
- Safety Code, Ministerio de salud (Canadá) 6
- Industry Canada RSS-102

- Australian Communications Authority Radiocommunications Standard et seq.
- ANATEL ANNEX resolución n.º 303 et seq.

Cumplimiento con la exposición de RF, lineamientos de control y directrices de funcionamiento

Para controlar la exposición a la que usted y otros están expuestos y asegurar el cumplimiento con los límites de exposición de RF, cumpla siempre los siguientes procedimientos.

Directrices:

- Las directrices referentes al uso seguro por parte del usuario deberían entregarse junto con el dispositivo cuando se transfiera a otros usuarios.
- NO utilice este dispositivo si no se cumplen los requisitos de funcionamiento descritos aquí.

Directrices:

- **No transmita más que el factor de resistencia nominal del 50% del tiempo.** Para transmitir (hablar), pulse el botón PTT (pulsar para hablar) o, si el radio está

equipada con VOX, hable al micrófono. El LED rojo se iluminará cuando el radio esté transmitiendo. Para recibir llamadas, suelte el botón PTT o, en radios con VOZ, deje de hablar. El LED rojo se apagará cuando el radio deje de transmitir. La transmisión del 50% del tiempo, o menos, es importante porque esta radio genera una exposición a la energía de radiofrecuencia que solamente se puede medir durante la transmisión (en términos de medición para el cumplimiento de los estándares).

- **Únicamente transmite cuando las personas fuera del vehículo están al menos dentro de la distancia lateral mínima recomendada, como se muestra en la tabla 1, desde un vehículo con una antena correctamente instalada.** Esta distancia asegura que hay una separación suficiente entre una antena instalada en el exterior correctamente (según las directrices de instalación) para cumplir con los requisitos de exposición a RF de la lista de estándares anterior.

NOTA: La Tabla 1 a continuación enumera la distancia lateral recomendada para las personas en un entorno no controlado desde el vehículo con una antena en transmisión instalada correctamente (es decir, monopolo sobre un plano a tierra o dipolo) en distintos rangos de potencia de radio nominal para radios móviles instaladas en un vehículo.

Tabla 1: Potencia nominal de el radio móvil de dos vías instalada en el vehículo y distancia lateral mínima recomendada desde el vehículo

Potencia nominal de radio móvil (ver Nota)	**Distancia lateral mínima desde el vehículo**
Menos de 7 vatios	8 pulgadas (20 centímetros)
7 a 14 vatios	1 pie (30 centímetros)
15 a 39 vatios	2 pies (60 centímetros)
40 a 110 vatios	3 pies (90 centímetros)

- Cuando un radio móvil se utiliza en conjunto con otro transmisor ubicado en conjunto, como puede ser un repetidor vehicular, es la responsabilidad del conductor del vehículo

hacer lo necesario para mantener la distancia de separación necesaria con los transeúntes y, así, asegurar el cumplimiento con los límites de exposición a energía de RF de FCC para la población general. Consulte el manual del usuario del transmisor ubicado en conjunto para más información.

NOTA: Si no está seguro de la potencia nominal de el radio, póngase en contacto con su representante de Motorola o distribuidor y envíe el número de modelo de el radio que figura en la etiqueta de el radio. Si no puede determinar la potencia nominal de salida, asegúrese de estar a 3 pies de separación del vehículo. La potencia máxima que se muestra en FCC Grant podría ser mayor a la potencia nominal, lo cual produce variación de producción.

Directrices de instalación de la antena móvil

- Estas directrices de instalación de la antena móvil están limitadas a vehículos motor de metal y a vehículos con un plano a tierra apropiado).
- Las antenas deben instalarse en la zona central del techo o en la tapa del baúl teniendo en cuenta las condiciones de exposición de los pasajeros traseros de acuerdo con las directrices específicas y las restricciones en el Manual de instalación de el radio, junto con los requisitos del vendedor de la antena.
- La instalación en la tapa del baúl está limitada a vehículos con tapas de baúles planas y, en algunos casos, a modelos de radio y antenas específicos. Consulte el Manual de instalación de el radio para información específica sobre cómo y dónde instalar modelos específicos de antenas aprobadas para lograr cumplir con las distancias de funcionamiento recomendadas para todas las personas que pudieran quedar expuestas.

- **Únicamente para el uso con antenas aprobadas por Motorola o antenas de repuesto aprobadas por Motorola.** Las antenas, modificaciones o agregados no autorizados podrán dañar el radio y podrían causar resultados que fueran en contra de los estándares de seguridad de RF.

Accesorios aprobados

- Esta radio se ha probado y cumple con los estándares de seguridad de RF cuando se la utiliza con los accesorios de Motorola incluidos o designados para este producto. El uso de otros accesorios podría resultar en el no cumplimiento de los estándares de seguridad de RF.
- Para obtener una lista de antenas, baterías y otros accesorios aprobados por Motorola, consulte el manual del usuario de su modelo de radio.

Información adicional

Para información adicional sobre los requisitos de exposición o demás información de aprendizaje, visite: http://responsibility.motorolasolutions.com/index.php/ourapproach/wirelesscommhealth/.

Directrices de control y cumplimiento y directrices de funcionamiento para radios móviles de dos vías instaladas en estaciones de control fijas

Si se instala equipo de radios móviles en una ubicación fija y se utiliza como una estación de control o como una unidad fija, la instalación de la antena debe cumplir con uno de los siguientes requisitos para asegurar el rendimiento óptimo y el cumplimiento con los límites de exposición de energía RF en las directrices y estándares enumerados en la página 4:

- La antena debe instalarse en la parte exterior del texto o en una torre de ser posible.
- Así como con todas las instalaciones de antenas en sitios fijos, es la responsabilidad del licenciado administrar el sitio de acuerdo con los requisitos de regulación aplicables y puede requerir acciones de cumplimiento adicional como, por ejemplo, medidas de evaluación del ligar, sistemas de señalización y restricciones al acceso al lugar para asegurar que no se exceden los límites de exposición.

- Para información de instalación adicional, consulte las directrices para las distancias de separación mínimas que se muestran arriba en sección de cumplimiento con la exposición de RF, lineamientos de control y directrices de funcionamiento de este documento.

Directrices de control y cumplimiento e instrucciones de funcionamiento para radios móviles de dos vías instaladas en embarcaciones marítimas

Si se instala equipo de radios móviles en una embarcación y se utiliza como una unidad fija, la instalación de la antena debe cumplir con los siguientes requisitos para asegurar el rendimiento óptimo y el cumplimiento de los límites de exposición a energía de RF en las directrices y los estándares enumerados en la página 6:

- Se debe elegir e instalar una antena diseñada para operaciones marítimas de conformidad con las recomendaciones de los fabricantes.

- Las antenas deben montarse de manera que queden firmes en la estructura de la embarcación en la ubicación más alta posible.
- Al igual que con todas las instalaciones de antenas de radio, es responsabilidad del operador mantener las distancias adecuadas entre las antenas y todo el personal a bordo de la embarcación o de embarcaciones cercanas.
- Para obtener información adicional acerca de la instalación, consulte las directrices para las distancias de separación mínimas que se muestran anteriormente en la sección de cumplimiento de la exposición a RF, lineamientos de control y directrices de funcionamiento de este documento.

Interferencia electromagnética/ Compatibilidad

NOTA: Casi todos los dispositivos electrónicos son susceptibles a la interferencia electromagnética (EMI) si no están protegidos, diseñados o configurados correctamente para ser compatibles con la energía

electromagnética. Puede que sea necesario realizar pruebas de compatibilidad para determinar si cualquier equipo electrónico utilizado en vehículos o cerca de antenas fijas es sensible a la energía RF externa o si es necesario seguir algún procedimiento para eliminar o mitigar las posibilidades de interacción entre el transmisor de radio y el equipo del dispositivo.

Instalaciones

Para evitar la interferencia electromagnética o conflictos de compatibilidad, **apague el radio en cualquier instalación en el cual se pide hacerlo.** Los hospitales u otras instalaciones sanitarias pueden utilizar equipos que sean sensibles a la energía de RF externa.

Vehículos

Para evitar cualquier posible interacción entre el transmisor de el radio y cualquier módulo de control electrónico de un vehículo, como sistemas de frenado antibloqueo, motor o controles de transmisión, el radio debería ser instalada únicamente por una persona con

experiencia y que tome las precauciones debidas al hacerlo:

1. Consulte las directrices del fabricante u otros boletines técnicos para recomendaciones a la hora de instalar el radio.
2. Antes de instalar el radio, determine la ubicación de los módulos de control electrónico y de sus arneses en el vehículo.
3. Ubique el cableado de el radio, incluido el cable de transmisión de la antena, tan lejos como sea posible de unidades de control electrónicas cableado asociado.

Seguridad del conductor

Revise la legislación y regulaciones imperantes en la zona en que conduce acerca del uso de radios. Respételas siempre.

Al utilizar el radio mientras conduce:

- Preste total atención al camino y a la conducción.
- Frene y deténgase fuera de la ruta antes de realizar una llamada o de responderla si las condiciones de conducción así lo requieren.

Seguridad acústica

La exposición a los sonidos fuertes de cualquier fuente durante periodos de tiempo extensos podrían temporal o permanentemente afectar su audición. Cuanto más elevado sea el volumen de el radio, menor será el tiempo necesario antes de que su audición pueda verse afectada. El daño auditivo producto de sonidos fuertes muchas veces no llega a detectarse al principio y puede tener un efecto acumulativo.

Para proteger su audición:

- Utilice el volumen más bajo necesario para realizar su trabajo.
- Únicamente suba el volumen si se encuentra en una situación ruidosa.
- Baje el volumen antes de utilizar auriculares.
- Limite la cantidad de tiempo que utiliza los auriculares en volúmenes altos.
- Al utilizar el radio sin auriculares, no ubique el altavoz de el radio pegado a su oreja.

Advertencia de funcionamiento

Para vehículos con bolsas de aire

NO instale o ubique el radio en el área que se encuentra encima de la bolsa de aire ni en el área de despliegue de ésta. Las bolsas de aire se inflan con gran fuerza. Si el radio está ubicada en la zona de despliegue de la bolsa de aire y ésta se infla, el radio podría salir disparada con gran fuerza y causar daños a los ocupantes del vehículo.

Atmósferas potencialmente explosivas

Apague su radio antes de entrar en una zona con una atmósfera potencialmente explosiva. Cualquier chispa en una atmósfera potencialmente explosiva podría causar una explosión o un incendio que, a su vez, pueden causar daños físicos o la muerte.

Las zonas con atmósferas potencialmente explosivas incluyen zonas de combustible, como la zona de bajo cubierta de un bote, instalaciones de almacenado o transferencia de combustibles o químicos y zonas en las que el aire contiene químicos o partículas como granos, polvo o partículas de metal. Suele haber notificaciones y avisos en las zonas potencialmente explosivas, pero no siempre.

Detonadores y zonas de explosión

Para evitar interferencias con posibles operaciones de detonación, apague su radio cuando se encuentre cerca de un detonador eléctrico, en una zona de explosión o en áreas con avisos: “Apague su radio de dos vías.” Respete todos los carteles y directrices.

Para radios instaladas en vehículos que utilizan gas de petróleo licuado, consulte el estándar de National Fire Protection Association (EE. UU), NFPA 58, para información de contención, manipulación y almacenamiento. Para obtener una copia del estándar de LP-gas, NFPA 58, pónganse en contacto con National Fire Protection Association, Battery Park 1, Quincy, Massachusetts, EE. UU.

MOTOROLA

Guía de referencia rápida de los radios móviles serie DGM 8500/ 5500/8000/5000

NOTA: Consulte la guía del usuario para obtener más información acerca de las funciones de operación de el radio.

Controles de el radio

Radio DGM 8500/5500

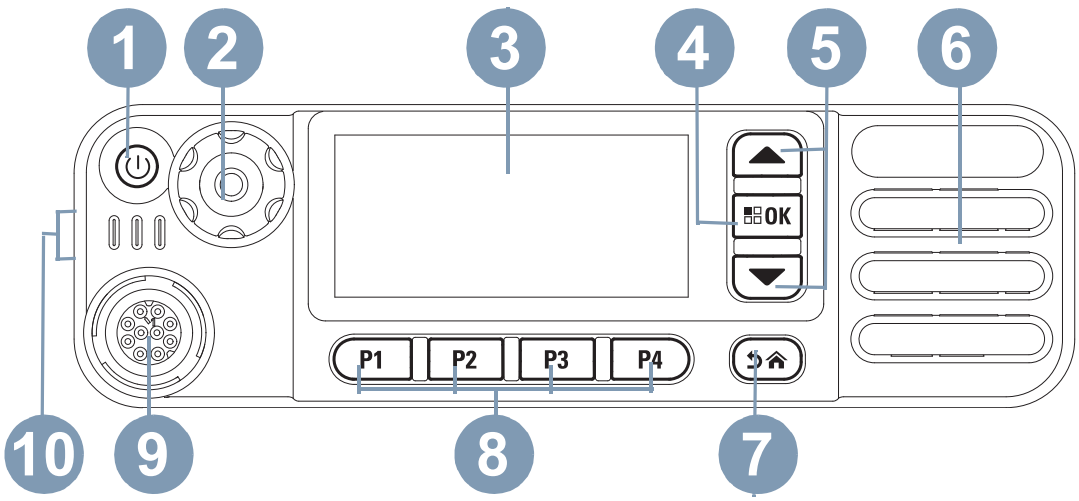

RadioDGM 8000/5000

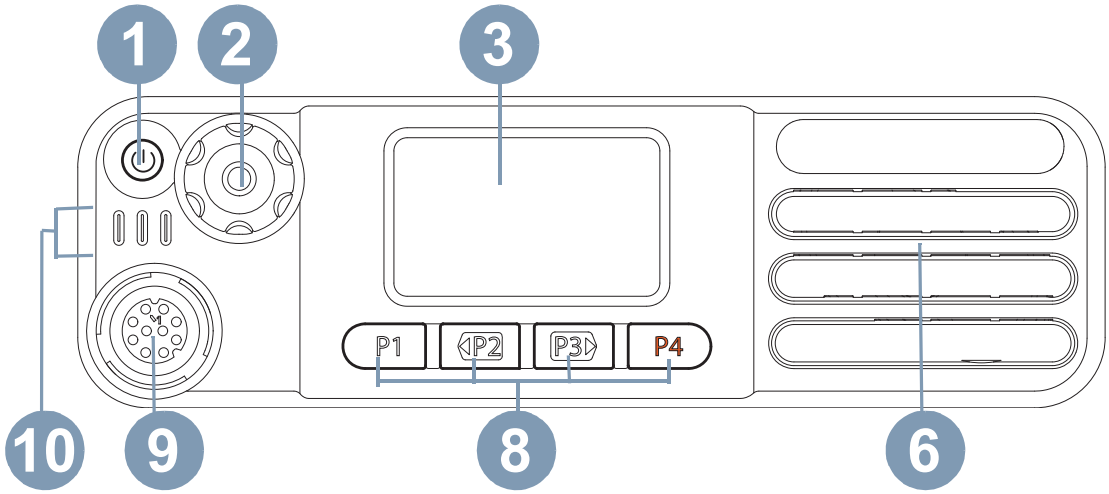

Anote las funciones de los botones programables de el radio en los espacios en blanco disponibles. **SP** significa Pulsación breve, **LP**, Pulsación prolongada.

1. Botón de Encendido/Apagado
2. Selector de canales/volumen
3. numérica
4. Botón Menú/OK
5. Botones de desplazamiento arriba/abajo
6. Altavoz
7. Botón de Inicio/Regreso
8. Botones delanteros (programables)

SP:_____LP: _____
SP:_____LP: _____
SP:_____LP: _____
SP:_____LP: _____

9 Conector de accesorios

10 Indicadores LED

Iconos de pantalla

Los elementos siguientes son iconos que aparecen en la pantalla de el radio.

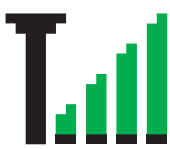

Indicador de intensidad de señal recibida (RSSI)
El número de barras que aparece representa la intensidad de la señal de radio. Cuatro barras indican la señal más fuerte. Este icono aparece únicamente durante la recepción.

Bluetooth
La función Bluetooth está habilitada pero no hay ningún dispositivo Bluetooth remoto conectado.

Bluetooth conectado
La función Bluetooth está habilitada.
El icono permanece iluminado cuando hay uno o más dispositivos Bluetooth remotos conectados.

Emergencia
Faltan uno o más eventos de la lista de notificaciones.

Notificación
Hay un evento reciente perdido, por lo que la lista de notificaciones no está vacía.

Rastreo*‡
La función de rastreo está activada, por lo que el radio enumera la actividad en múltiples canales o grupos de conversación.

Rastreo: prioridad 1*‡
El radio detecta actividad en el canal/grupo designado como Prioridad 1.

Rastreo: prioridad 2 *‡
El radio detecta actividad en el canal/grupo designado como Prioridad 2.

Exploración de voto
La función de exploración de voto está activada.

Monitor
El canal seleccionado se está supervisando.

Modo directo*‡
En ausencia de un repetidor, el radio está actualmente configurada para la comunicación directa de radio a radio.

Roaming*
La función de itinerancia del emplazamiento está habilitada.

Seguro
La función de Privacidad de voz está habilitada.

Inseguro
La función de Privacidad de voz no está habilitada.

GPS disponible
La función GPS está habilitada. El icono permanece encendido cuando hay un ajuste de posición disponible.

GPS no disponible/fuera de cobertura
La función GPS está habilitada pero no recibe datos del satélite.

Tarjeta opcional
La Tarjeta opcional está habilitada.

Sin función de Tarjeta opcional
La Tarjeta opcional está deshabilitada.

Tonos deshabilitados
Los tonos están desactivados.

O

Nivel de potencia
Radio ajustada en baja potencia.

Radio ajustada en alta potencia.

** No es aplicable a Capacity Plus*

‡ No es aplicable a Linked Capacity Plus

Iconos de llamada

Los siguientes iconos también aparecen durante una llamada y en la lista de Contactos para indicar el tipo de ID.

Llamada privada
Indica que una Llamada privada está en curso.
En la lista de Contactos, indica un alias (nombre) o ID (número) de suscriptor.

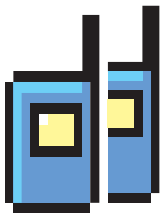

Llamada de grupo/Llamada a todos
Indica que una Llamada de grupo o una Llamada a todos está en curso. En la lista de Contactos, indica un alias (nombre) o ID (número) de grupo.

Iconos del dispositivo Bluetooth Device

Es posible que aparezcan los siguientes iconos junto a los elementos de la lista de dispositivos habilitados para Bluetooth disponibles para indicar el tipo de dispositivo.

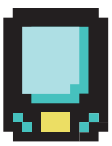

Dispositivo de datos Bluetooth
Dispositivo de datos habilitado para Bluetooth, como un escáner.

Dispositivo de audio Bluetooth
Dispositivo de audio habilitado para Bluetooth, como un auricular.

Dispositivo PPT Bluetooth
Dispositivo PPT habilitado para Bluetooth, como un dispositivo de solo PPT (POD).

Iconos de elementos enviados

Los siguientes iconos son los que aparecen en la esquina superior derecha de la pantalla de el radio en la carpeta de elementos enviados.

O

Enviado correctamente
El mensaje de texto se ha enviado correctamente.

O

Error de envío
El mensaje de texto no se puede enviar.

O

En curso

- La transmisión del mensaje de texto a un alias o ID de suscriptor se encuentra pendiente, seguida de la espera de confirmación de recepción.

- La transmisión del mensaje de texto a un alias o ID de grupo se encuentra pendiente.

Indicador LED

Rojo intermitente – el radio recibe una emergencia de emergencia o no ha podido realizar la autocomprobación al encenderse.

Verde fijo – el radio se está encendiendo o está transmitiendo.

Verde intermitente – el radio recibe una el radio recibe una llamada o datos sin la función de privacidad habilitada, o bien detecta actividad inalámbrica.

Verde con doble parpadeo – el radio recibe una una llamada o datos con la función de privacidad habilitada.

Amarillo fijo – el radio supervisa un canal convencional.

Amarillo intermitente – el radio rastrea actividad o recibe una Alerta de llamada, o todos los canales de Linked Capacity Plus están ocupados.

Amarillo con doble parpadeo – el radio ya no está conectada al repetidor mientras se encuentra en Capacity Pluso Linked Capacity Plus, todos los canales de Capacity Plus o de Linked Capacity Plus están ocupados actualmente, la función de Navegación automática está habilitada, el radio busca activamente un nuevo emplazamiento. También indica que el radio aún tiene que responder a una alerta de llamada de grupo, o que el radio está bloqueado.

NOTA: En Capacity Plus y Linked Capacity Plus, no hay ninguna indicación por LED cuando el radio detecta actividad inalámbrica.

Encendido y apagado de la radio

Botón de Encendido/Apagado

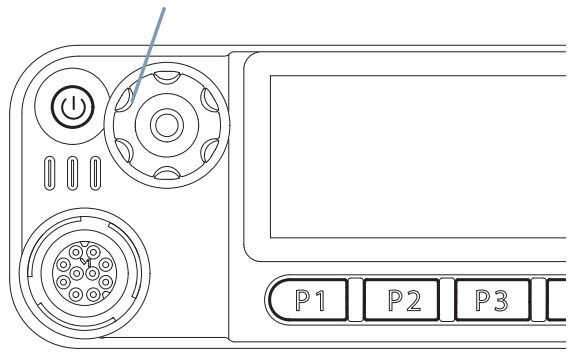

Presione brevemente el **Botón de Encendido/ Apagado**.

Verá MOTOTRBO(TM) en la pantalla de el radio durante un momento, seguido de un mensaje de bienvenida o una imagen de bienvenida.

El indicador LED verde se ilumina y suena un breve tono que indica que la prueba de encendido se completo exitosa.

Para apagar el radio, mantenga pulsado el botón de Encendido/Apagado hasta que vea Apagando en la pantalla de el radio.

Ajuste del volumen

Para subir el volumen, gire la perilla de encendido/apagado/control de volumen hacia la derecha.

Para bajar el volumen, gire esta perilla hacia la izquierda.

Selector de canales/volumen

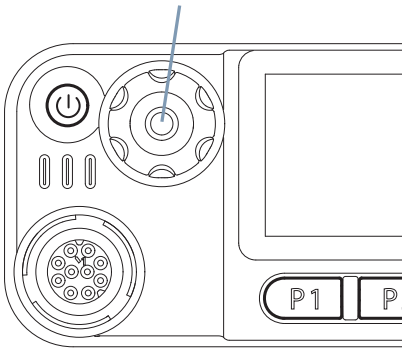

NOTA: El radio se puede programar para que presente una diferencia de volumen mínima cuando no se pueda bajar el nivel de volumen totalmente. Consulte con su distribuidor o administrador del sistema para obtener más información.

Acceso a el radio mediante la contraseña

1 Encienda el radio.

2 Oirá un tono continuo.

3 Introduzca su contraseña actual de cuatro dígitos con el micrófono del teclado numérico. En la pantalla aparecerá ●●●●. Pulse OK para continuar.

O

Introduzca su contraseña actual de cuatro dígitos. Pulse ▲ o ▼ para editar el valor numérico de cada dígito y OK para escribir el dígito seleccionado y moverse al siguiente dígito. Cada

dígito cambiará a ●. Pulse OK para confirmar la selección.

Oirá un tono indicador positivo por cada dígito pulsado. Pulse ◂ para borrar cada ● de la pantalla. Oirá un tono indicador negativo si pulsa ◂ cuando la línea esté vacía o si pulsa más de cuatro dígitos.

4 Si la contraseña es correcta:
El radio se encenderá. Consulte ***Encendido y apagado de la radio*** en la ***página 30***.
O
Si la contraseña es incorrecta:
En la pantalla se mostrará el mensaje `Contraseña incorr`. Repita el paso 3.
O
Si se introducen tres contraseñas incorrectas, en la pantalla se mostrará el mensaje `Contraseña incorr.` y, a continuación, `Radio bloqueado`. Suena un tono y el indicador LED amarillo parpadea dos veces.

Selección de una zona

Radio DGM 8500/5500

El radio DGM 8500/5500 admite hasta 1000 canales y 250 zonas, con un máximo de 160 canales por zona.
Utilice el procedimiento siguiente para seleccionar una zona.
Pulse el botón programado **Zona** y continúe con el paso 3.

O

Siga el procedimiento que se describe a continuación.

1 OK para acceder al menú.

2 ▲ o ▼ hasta que aparezca `Zona` y pulse OK para seleccionar.

3 La zona actual se visualiza en pantalla y se indica mediante un ✓.

4 ▲ o ▼ hasta la zona requerida y pulse OK para seleccionar.

5 La pantalla muestra el mensaje `<Zona> seleccionada` durante un momento y vuelve a la pantalla de la zona seleccionada.

Radio DGM 8000/5000

a radio DGM 8000/5000 admite hasta 250 zonas, con un máximo de 99 canales por zona.

1 Pulse el botón **Zona** programado.

2 Escuchará un tono indicador positivo que indica que el radio ha cambiado de la Zona 1 a la Zona 2.
O
Escuchará un tono indicador negativo que indica que el radio ha cambiado de la Zona 2 a la Zona 1.

Selección de un canal

Una vez que se defina una zona (en caso de contar con varias zonas en su radio), para seleccionar un canal:

Utilice el selector de canales/volumen en el estado de selección de canales o presione el botón programadoCanal arriba o Canal abajo ,

O

Pulse ▲ o ▼ **(***Sólo para radios DGM 8500/5500***).**

Después de seleccionar el canal, puede seleccionar un alias de suscriptor, un alias de grupo o un ID, mediante:

- Un botón de Acceso de marcación rápida programado.
- Las teclas numéricas programadas: este método corresponde a las llamadas de grupo, privadas y a llamadas a todos y se usa con el micrófono con teclado.
- Lista de contactos **(***Sólo para radios DGM 8500/5500***)**.
- Marcación manual (a través de Contactos): este método es únicamente para Llamadas privadas y se marca con el micrófono del teclado numérico **(***Sólo para radios DGM 8500/5500***)**.

NOTA: Indica la función convencional Modo analógico-solamente.

Indica una función Modo digital solamente- convencional

Realización de una llamada de grupo

1 Seleccione el canal con el alias o ID del grupo activo. Consulte **Selección de un canal** en la página 33.

O

Pulse el botón de **Acceso de marcación rápida** programado.

2 Pulse el botón **PTT** para realizar la llamada.
El indicador LED verde se ilumina.
En el radio DGM 8500/5500, aparece el icono Llamada de grupo en la esquina superior derecha y la primera línea de texto muestra el alias de la llamada de grupo.

3 Espere a que el Tono de Permitir hablar finalice (si está habilitado) y hable con claridad hacia el micrófono.
O

Espere a que el Tono lateral **PPT** finalice (si está habilitado) y hable con claridad hacia el micrófono.

4 Suelte el botón **PTT** para escuchar. Cuando el radio de destino responde, el indicador LED verde parpadea.
En el radio DGM 8500/5500 verá el icono de Llamada de grupo, el alias o ID del grupo y el alias o ID de el radio transmisora.

5 Si la función de Indicación de canal libre está habilitada, oirá un breve tono de alerta en el momento en que el radio de destino libere el botón **PTT** , lo que indica que el canal está libre para que el usuario responda. Para responder, pulse el botón **PTT**.

O

Si no hay ninguna actividad de voz durante un período de tiempo predeterminado, la llamada finaliza.

6 El radio vuelve a la pantalla en la que se encontraba antes de iniciar la llamada.

Realización de llamadas privadas

1 Seleccione el canal con el alias o ID de el radio activo. Consulte **Selección de un canal** en la página 33.

O

Pulse el botón de **Acceso de marcación rápida** programado.

2 Pulse el botón **PTT** para realizar la llamada.
El indicador LED verde se ilumina.
En el radio DGM 8500/5500, el icono de Llamada privada aparece en la esquina superior derecha. La primera línea de texto muestra el alias del suscriptor. La segunda línea de texto muestra el estado de la llamada.

3 Espere a que el Tono de Permitir hablar finalice (si está habilitado) y hable con claridad hacia el micrófono.

4 Suelte el botón **PTT** para escuchar. Cuando el radio de destino responde, el indicador LED verde parpadea.

5 Si la función de Indicación de canal libre está habilitada, oirá un breve tono de alerta en el momento en que el radio de destino libere el botón **PTT**, lo que indica que el canal está libre para que el usuario responda. Para responder, pulse el botón **PTT**.
O
Si no hay ninguna actividad de voz durante un período de tiempo predeterminado, la llamada finaliza.

6 Sonará un tono breve.
En el radio DGM 8500/5500, la pantalla muestra `Llam. final`.

Realización de una Llamada a todos

1 Seleccione el canal con el alias o ID de el radio activo. Consulte **Selección de un canal** en la página 33.

2 Gire el botón para seleccionar el canal con el alias de grupo Llamada a todos o ID.

3 Pulse el botón **PTT** para realizar la llamada.
El indicador LED verde se ilumina.

4 Espere a que el Tono de Permitir hablar finalice (si está habilitado) y hable con claridad hacia el micrófono.

O

Espere a que el Tono lateral **PTT** finalice (si está habilitado) y hable con claridad hacia el micrófono.

Los usuarios del canal no pueden responder a una Llamada a todos.

Rastreo de los canales

NOTA: Esta función no se aplica a Capacity Plus.

Pulse el botón **Rastreo** programado para iniciar o detener el Rastreo.

Durante el rastreo, el indicador LED amarillo parpadeará.

NOTA: Consulte la Guía del usuario para **Inicio e interrupción del rastreo** mediante el menú de el radio.

Realización de una Alerta de llamada

Realización de una Alerta de llamada desde la lista de contactos (*únicamente para radios DGM8500/5500)*

1 OK para acceder al menú.

2 ▲ o ▼ hasta que aparezca Contactos y pulse OK para seleccionar.

3 ▲ o ▼ hasta el alias o ID de subscriptor que desee y pulse OK para seleccionar.

4 ▲ o ▼ hasta que aparezca`Alerta de llamada` y pulse OK para seleccionar.

5 La pantalla muestra el mensaje `Alerta llamd.` y el alias o ID de suscriptor, lo cual indica que la Alerta de llamada se ha enviado.

6 El indicador LED verde se ilumina cuando el radio envía la Alerta de llamada.

7 Si se recibe la confirmación de la Alerta de llamada, la pantalla muestra una mininotificación positiva.
O
Si no se recibe la confirmación de la Alerta de llamada, la pantalla muestra una mininotificación negativa.

Realización de una Alerta de llamada con el Botón de acceso de marcación rápida

Radio DGM 8500/5500

1 Pulse el botón de**Acceso de marcación rápida** programado para realizar una Alerta de llamada al alias o ID predefinidos.

2 La pantalla muestra el mensaje `Alerta llamd.` y el alias o ID de suscriptor, lo cual indica que la Alerta de llamada se ha enviado.

3 El indicador LED verde se ilumina cuando el radio envía la Alerta de llamada.

4 Si se recibe la confirmación de la Alerta de llamada, la pantalla muestra una mininotificación positiva.

O
Si no se recibe la confirmación de la Alerta de llamada, la pantalla muestra una mininotificación negativa.

Radio DGM 8000/5000

1 Pulse el botón de **Acceso de marcación rápida** programado para realizar una Alerta de llamada al ID predefinido.

2 El indicador LED verde se ilumina cuando el radio envía la Alerta de llamada.

3 Si se recibe la confirmación de la Alerta de llamada, suenan dos pitidos.
O
Si no se recibe la confirmación de la Alerta de llamada, suena un pitido bajo.

Envío de un mensaje de texto rápido

Radio DGM 8500/5500

El radio DGM 8500/5500 admite un máximo de 50 mensajes de texto rápido, que es la configuración programada por el distribuidor.

Procedimiento:
Pulse el botón **Mensaje txt.** programado y siga con el Paso 3.
O
Siga el procedimiento que se describe a continuación.

1 OK para acceder al menú.

2 ▲ o ▼ hasta que aparezca Mensajes y pulse OK para seleccionar.

3 ▲ o ▼ hasta que aparezcaMensaje de texto rápido y pulse OK para seleccionar.

4 ▲ o ▼ hasta el mensaje de texto rápido requerido y pulse OK para seleccionar.

5 ▲ or ▼ hasta el alias o ID que desee y pulse OK para seleccionar.

6 En la pantalla aparecerá una mininotificación de transición confirmando que se está enviando el mensaje.

7 Si se envía el mensaje, suena un tono y en la pantalla aparece una mininotificación positiva.
O
Si no se envía el mensaje, suena un tono bajo y en la pantalla aparece una mininotificación negativa.

Radio DGM 8000/5000

1 Pulse el botón de **Acceso de marcación rápida** programado para enviar un mensaje de texto rápido predefinido a un ID predefinido.

2 El indicador LED verde se ilumina.

3 Dos pitidos indican que el mensaje se ha enviado correctamente.
O
El tono bajo avisa de que no se puede enviar el texto del mensaje.

Envío de alarmas de emergencia

Radio DGM 8500/5500

1 Pulse el botón programado **Emergencia enc.** para salir del pedal de **Emergencia.**

2 La pantalla muestra `Alarma Tx` y el alias de destino. El indicador LED verde se ilumina y aparece el icono de Emergencia.
O

La pantalla muestra `Telegrama Tx`y el alias de destino. El indicador LED se ilumina en color verde y aparece el icono de Emergencia.

3 Cuando se recibe la confirmación de una Alarma de emergencia, el tono de Emergencia suena y el indicador LED verde parpadea. En la pantalla aparecerá `Alarma enviada`.
O
Si su radio no recibe ninguna confirmación de la Alarma de emergencia, y tras agotar todos los reintentos, sonará un tono y la pantalla mostrará `Error alarma.`

4 El radio sale del modo de Alarma de emergencia y vuelve a la pantalla de Inicio.

Si el radio está ajustada en Silencio, no mostrará ningún indicador sonoro o visual durante el modo de Emergencia.

Radio DGM 8000/5000

1 Pulse el botón programado **Emergencia enc.** para salir del pedal de **Emergencia.**

2 El indicador LED verde se ilumina.

3 Cuando se recibe la confirmación de una Alarma de emergencia, el tono de Emergencia suena.
El indicador LED verde parpadea.
O
Si su radio no recibe ninguna confirmación de la Alarma de emergencia, y tras agotar todos los reintentos, sonará un tono bajo.

4 El radio el modo de Alarma de emergencia.

Si el radio está ajustada en Silencio, no mostrará ningún indicador sonoro o visual durante el modo de Emergencia.

Funcionamiento de Bluetooth™

Encender o apagar el Bluetooth

1 OK para acceder al menú.

2 ▲ o ▼ hasta que aparezca `Bluetooth` y pulse OK para seleccionar.

3 ▲ o ▼ hasta `Mi estado` y pulse OK para seleccionar.
La pantalla muestra `Encendido` y `Apagado`.

o hasta Encendido y pulse OK para activar Bluetooth. ✓ aparece junto a Encendido. El icono de Bluetooth aparece en la barra de estado.

O

La pantalla muestra Encendido y Apagado.
o hasta Apagado y pulse OK para desactivar Bluetooth. ✓ aparece junto a Apagado.

Búsqueda y conexión a un dispositivo Bluetooth

Radio DGM 8500/5500

1 Encienda el dispositivo habilitado para Bluetooth y ajústelo en modo de conexión. Consulte el manual del usuario del dispositivo habilitado para Bluetooth correspondiente.

2 En el radio, pulse OK para acceder al menú.

3 o hasta que aparezca Bluetooth y pulse OK para seleccionar.

4 o hasta que aparezca Dispositivos y pulse OK para seleccionar.

5 o hasta el dispositivo requerido y pulse OK para seleccionar.

O

o hasta Buscar dispos. para localizar dispositivos disponibles.
o hasta el dispositivo requerido y pulse OK para seleccionar.

6 ▲ o ▼ hasta que aparezca Conectar y pulse OK para seleccionar. En la pantalla se mostrará el mensaje Conectando a <dispositivo>.
Es posible que tenga que llevar a cabo pasos adicionales para completar la conexión del dispositivo habilitado para Bluetooth. Consulte el manual del usuario del dispositivo habilitado para Bluetooth correspondiente.

7 Si la conexión se realiza con éxito, en la pantalla de el radio se mostrará el mensaje <Dispositivo>conectado. Sonará un tono y aparecerá el símbolo ✓ junto al dispositivo conectado. El icono de Bluetooth conectado aparece en la barra de estado.
O
Si la conexión no se realiza con éxito, en la pantalla de el radio se mostrará el mensaje Error conexión.

Radio DGM 8000/5000

1 Encienda el dispositivo habilitado para Bluetooth y ajústelo en modo de conexión. Consulte el manual del usuario del dispositivo habilitado para Bluetooth correspondiente.

2 En el radio, Pulse el botón **Camb. audio Bluetooth** programado.

3 Suena un tono y el indicador LED parpadea en amarillo.

4 Es posible que tenga que llevar a cabo pasos adicionales para completar la conexión del

dispositivo habilitado para Bluetooth. Consulte el manual del usuario del dispositivo habilitado para Bluetooth correspondiente.

5 Si es correcto, suena un tono positivo.
O
Si no es correcto, suena un tono indicador negativo.

Desconexión de un dispositivo Bluetooth

Radio DGM 8500/5500

1 En el radio, pulse OK para acceder al menú.

2 ▲ o ▼ hasta que aparezca `Bluetooth` y pulse OK para seleccionar.

3 ▲ o ▼ hasta que aparezca `Dispositivos` y pulse OK para seleccionar.

4 ▲ o ▼ hasta el dispositivo requerido y pulse OK para seleccionar.

5 ▲ o ▼ hasta que aparezca `Desconectar` y pulse OK para seleccionar. En la pantalla se mostrará el mensaje `Desconexión de un <dispositivo>`.
Es posible que tenga que llevar a cabo pasos adicionales para desconectar el dispositivo habilitado para Bluetooth. Consulte el manual del usuario del dispositivo habilitado para Bluetooth correspondiente.

6 En la pantalla de el radio se mostrará el mensaje `<Dispositivo> desconectado`. Sonará un tono indicador positivo y desaparecerá el símbolo ✓ del

lado del dispositivo conectado. El icono de Bluetooth conectado desaparece de la barra de estado.

Radio DGM 8000/5000

1 Pulse el botón **Desconexión de Bluetooth** programado.

2 Sonará un indicador positivo cuando se desconecte.

NOTA: Para más información sobre las operaciones mencionadas y funciones avanzadas de el radio, consulte los documentos de la guía del usuario:

- Guía del usuario del portátil a pantalla color 68009543001 MOTOTRBO DGM 5500/ 8500
- Guía del usuario del portátil de pantalla numérica 68009546001 MOTOTRBO DGM 5000/8000

Notas

O Guia de Exposição à Energia de RF e de Segurança do Produto para Rádios Bidirecionais Portáteis Instalados em Veículos ou como Estações de Controle de Site Fixas

ATENÇÃO!

ANTES DE USAR O RÁDIO, LEIA ESTE FOLHETO QUE CONTÉM INSTRUÇÕES OPERACIONAIS IMPORTANTES PARA USO SEGURO, INFORMAÇÕES SOBRE CONSCIENTIZAÇÃO E CONTROLE DE EXPOSIÇÃO À ENERGIA DE RADIOFREQUÊNCIA (RF) DE CONFORMIDADE COM OS LIMITES DE EXPOSIÇÃO À ENERGIA DE RF NOS PADRÕES APLICÁVEIS NACIONAIS E INTERNACIONAIS.

As informações fornecidas neste documento anulam as informações de segurança gerais

contidas nos guias do usuário publicados antes de **janeiro de 2008**.

Informações sobre Conscientização e controle de exposição à energia de radiofrequência (RF) e instruções operacionais para requisitos de uso ocupacional da FCC

AVISO: Este rádio se destina ao uso em condições controladas/ ocupacionais, nas quais os usuários tenham total conhecimento de sua exposição e possam controlá-la a fim de atender aos limites da FCC. O dispositivo do rádio NÃO é autorizado para a população em geral, consumidores ou qualquer outro uso.

Este rádio bidirecional usa energia eletromagnética no espectro de radiofrequência (RF) para fornecer comunicação à distância entre dois ou mais usuários. Ele usa energia de radiofrequência (RF) ou ondas de rádio para enviar e receber

chamadas. A Energia de radiofrequência (RF) é uma forma de energia eletromagnética. Outras formas incluem, mas não estão limitadas, aos raios solares e raios X.
A Energia de radiofrequência (RF), entretanto, não deve ser confundida com essas outras formas de energia eletromagnética, que quando são usadas incorretamente, podem causar danos biológicos. Níveis muito altos de raios X, por exemplo, podem danificar tecidos e material genético.

Especialistas em ciências, engenharia, medicina, saúde e indústrias trabalham com organizações para desenvolver padrões de exposição segura à Energia de radiofrequência (RF). Esses padrões fornecem níveis recomendados de exposição à RF para trabalhadores e para o público em geral. Os níveis recomendados de exposição à RF incluem margens de segurança substanciais.

Todos os rádios bidirecionais da Motorola são projetados, fabricados e testados para garantir que atendam aos níveis de exposição à RF estabelecidos pelo governo. Além disso, os fabricantes também recomendam instruções operacionais específicas para usuários de rádios

bidirecionais. Essas instruções são importantes porque informam aos usuários sobre a exposição à energia de radiofrequência (RF) e fornecem procedimentos simples sobre como controlar essa exposição.

Consulte os sites a seguir para obter mais informações sobre a exposição à energia de radiofrequência (RF) e como controlar a exposição para garantir conformidade com os limites de exposição à RF estabelecidos.

http://www.fcc.gov/oet/rfsafety/rf-faqs.html
http://www.osha.gov/SLTC/radiofrequencyradiation/index.html

Federal Communication Commission (FCC) Regulations (regulamentos da Comissão Federal de Comunicações)

As regras da FCC exigem que os fabricantes estejam de acordo com os limites de exposição à RF da FCC para rádios bidirecionais portáteis para que eles possam ser comercializados nos Estados Unidos. Quando os rádios são usados como consequência da função, a FCC exige que os usuários estejam totalmente cientes e sejam capazes de controlar a exposição para atender aos requisitos ocupacionais.

A conscientização da exposição pode ser facilitada pelo uso de uma etiqueta direcionando os usuários para informações sobre conscientização específicas. O rádio bidirecional da Motorola possui uma etiqueta no produto sobre exposição à RF. Além disso, o manual do usuário da Motorola, ou folheto de segurança em separado, inclui informações e instruções operacionais necessárias para controlar a exposição à RF e atender aos requisitos de conformidade.

Conformidade com o padrão de exposição à RF

O rádio bidirecional da Motorola foi projetado e testado para estar em conformidade com vários padrões e com as diretrizes nacionais e internacionais (listados a seguir) relativos à exposição de seres humanos à energia eletromagnética de radiofrequência. **Este rádio está em conformidade com os limites de exposição IEEE e ICNIRP para ambientes ocupacionais/controlados de exposição à RF em fatores de trabalho de até 50% de fala e 50% de escuta e está autorizado pela FCC apenas para uso ocupacional.**

Para medição de energia de radiofrequência (RF)

para conformidade com as diretrizes de exposição da FCC, **a antena do rádio gera energia de radiofrequência (RF) mensurável apenas quando está transmitindo (na fala), não quando está recebendo (escuta) ou no modo de espera.**

O rádio bidirecional da Motorola está em conformidade com os seguintes padrões e diretrizes de exposição de energia de radiofrequência (RF):

- United States Federal Communications Commission (FCC), Code of Federal Regulations; 47 CFR et seq.
- FCC, OET Bulletin 65
- Institute of Electrical and Electronic Engineers (IEEE) C95.1
- International Commission on Non-Ionizing Radiation Protection (ICNIRP)
- Código de Segurança 6 do Ministério da Saúde (Canadá).
- Indústria Canadense RSS-102
- Australian Communications Authority Radiocommunications Standard et seq.
- ANATEL ANNEX para Resolução Nº 303 et seq.

Diretrizes de Conformidade e Controle de Exposição à RF e Instruções Operacionais

Para controlar a exposição para si e demais pessoas e garantir conformidade com os limites de exposição à RF, sempre siga estes procedimentos.

Diretrizes:

- As instruções de conscientização do usuário devem acompanhar o dispositivo quando for transferido para outros usuários.
- NÃO use este dispositivo se os requisitos operacionais descritos aqui não forem atendidos.

Instruções:

- **Não transmitir além do fator calculado nominal de 50% do tempo.** Para transmitir (falar), pressione o botão PTT (Pressione para falar) ou, para rádios equipados com VOX, fale no microfone. O LED vermelho se acenderá durante a transmissão do rádio. Para receber chamadas, solte o botão PTT ou, para rádios equipados com VOX, pare de falar. O LED vermelho se apagará quando

a transmissão do rádio for interrompida. É importante transmitir em 50% do tempo ou menos, pois este rádio gera exposição à RF mensurável somente ao transmitir (em termos de medição para conformidade de padrões).

- **Transmita somente quando as pessoas fora do veículo estiverem, pelo menos, à distância lateral mínima recomendada, conforme mostrado na Tabela 1, do corpo de um veículo com uma antena adequadamente instalada.** Essa distância de separação garantirá que haja distância suficiente de uma antena externa adequadamente instalada (de acordo com as instruções de instalação) para atender aos requisitos de exposição à RF nos padrões listados acima.

NOTA: a Tabela 1 abaixo lista a distância lateral recomendada do corpo de um veículo com uma antena de transmissão aprovada, adequadamente instalada (isto é, monopolos sobre um plano de aterramento ou bipolares) para pessoas em um ambiente não controlado, em diferentes frequências de potência

avaliada para rádios portáteis instalados em um veículo.

Tabela 1: Potência avaliada de rádios bidirecionais portáteis instalados em veículos e distância lateral mínima do corpo do veículo

Potência avaliada do rádio portátil (consulte a Nota)	**Distância lateral mínima do corpo do veículo**
Menos de 7 watts	8 polegadas (20 centímetros)
7 a 14 watts	1 pé (30 centímetros)
15 a 39 watts	2 pés (60 centímetros)
40 a 110 watts	3 pés (90 centímetros)

- Quando um rádio portátil é usado em conjunto com outro transmissor situado no mesmo local, como um repetidor veicular, é responsabilidade do operador do veículo tomar medidas apropriadas para manter pessoas ao lado do veículo à distância de separação necessária, a fim de garantir a conformidade com os limites de exposição à energia de RF da FCC para a população geral. Consulte o manual do usuário do

transmissor situado no mesmo local para obter mais detalhes.

NOTA: se você não tiver certeza da potência avaliada do seu rádio, entre em contato com o representante ou o fornecedor da Motorola e forneça o número do modelo encontrado na etiqueta de modelo do rádio. Se você não puder determinar a potência avaliada, garanta uma separação de 3 pés do corpo do veículo. A potência máxima mostrada na aprovação da FCC pode ser maior do que a potência avaliada que permite a variação da produção.

Diretrizes de instalação da antena portátil

- Essas diretrizes de instalação da antena portátil são limitadas aos veículos motorizados de corpo de metal ou veículos com planos de aterramento adequado.
- As antenas devem ser instaladas na área central do teto ou na tampa do porta-malas, levando-se em conta as condições de exposição dos passageiros no banco de trás

e de acordo com as instruções e restrições específicas contidas no Manual de instalação do rádio, juntamente com os requisitos do fornecedor da antena.

- As instalações na tampa do porta-malas estão limitadas a veículos com tampas planas claramente definidas e, em alguns casos, a antenas e modelos de rádio específicos. Consulte o Manual de instalação do rádio para obter informações específicas sobre como e onde instalar tipos específicos de antenas aprovadas para facilitar as distâncias operacionais recomendadas a todas as pessoas potencialmente expostas.
- **Use somente antenas aprovadas, fornecidas ou de reposição aprovadas pela Motorola.** Antenas, modificações ou acessórios não autorizados podem danificar o rádio e resultar em não conformidade com os padrões de segurança de RF.

Acessórios aprovados

- Este rádio foi testado e atende aos padrões de segurança de RF quando usado com acessórios da Motorola fornecidos ou projetados para este produto. O uso de

outros acessórios poderá resultar em não conformidade com os padrões de segurança de RF.

- Para obter uma lista de antenas e acessórios aprovados pela Motorola, consulte o manual do usuário correspondente ao seu modelo de rádio.

Informações adicionais

Para obter informações adicionais sobre os requisitos de exposição ou outras informações de treinamento, visite: http://responsibility.motorolasolutions.com/index.php/ourapproach/wirelesscommhealth/.

Diretrizes de conformidade e controle e instruções de operação para rádios bidirecionais móveis instalados como estações de controle de local fixo

Se o equipamento de rádio portátil estiver instalado em um local fixo e for operado como uma estação de controle ou uma unidade fixa, a instalação da antena deverá seguir estes requisitos para garantir desempenho ideal e o cumprimento dos limites de exposição à energia de RF, definidos pelos padrões e diretrizes listados na página 4:

- A antena deve ser instalada fora do prédio, no teto ou em uma torre, se possível.
- Como acontece com todas as instalações de antena em local fixo, é responsabilidade do licenciado administrar o local de acordo com os requisitos de regulamentos aplicáveis, e podem ser necessárias ações adicionais, como medidas de inspeção do local, sinalização e restrições de acesso ao local para garantir que os limites de exposição não sejam excedidos.
- Para obter informações de instalação adicionais, consulte as diretrizes de distâncias de separação mínimas fornecidas acima, na seção Diretrizes de conformidade e controle de exposição à RF e instruções operacionais deste documento.

Diretrizes de conformidade e controle e instruções de operação para rádios bidirecionais portáteis instalados em embarcações

Se o equipamento de rádio portátil estiver instalado em uma embarcação e for operado como uma unidade fixa, a instalação da antena deverá seguir estes requisitos para garantir

desempenho ideal e o cumprimento dos limites de exposição à energia de RF, definidos pelos padrões e diretrizes listados na página 6:

- Uma antena projetada para operação marítima deve ser escolhida e instalada de acordo com as recomendações do fabricante.
- As antenas devem ser instaladas de forma sólida à estrutura da embarcação, na localização mais alta possível.
- Como com todas as instalações de antena de rádio, é responsabilidade do operador manter distâncias adequadas da antena e de todo o pessoal a bordo ou adjacente ao navio.
- Para obter informações de instalação adicionais, consulte as diretrizes de distâncias de separação mínimas fornecidas acima, na seção Diretrizes de conformidade e controle de exposição à RF e instruções operacionais deste documento.

Interferência/compatibilidade eletromagnética

NOTA: quase todo dispositivo eletrônico é suscetível à interferência eletromagnética (EMI) quando blindado, projetado ou de alguma forma configurado inadequadamente para compatibilidade eletromagnética. Pode ser necessário realizar testes de compatibilidade para determinar se qualquer equipamento eletrônico usado em veículos, ao seu redor ou próximo a uma antena de local fixo é sensível à energia de RF externa ou se é necessário seguir algum procedimento para eliminar ou diminuir o potencial de interação entre o transmissor de rádio e o equipamento ou o dispositivo.

Instalações

Para evitar interferência eletromagnética e/ou conflitos de compatibilidade, **desligue o rádio em qualquer instalação onde haja avisos dizendo para fazê-lo.** Hospitais e casas de saúde podem utilizar equipamentos sensíveis à energia de radiofrequência (RF) externa.

Veículos

Para evitar uma possível interação entre o transmissor de rádio e quaisquer módulos de controle eletrônico de veículos, como ABS, motor ou controles de transmissão, o rádio deverá ser instalado apenas por um instalador experiente, observando-se as precauções a seguir durante a instalação do rádio:

1. Consulte as instruções do fabricante ou outros boletins técnicos para obter recomendações sobre a instalação do rádio.
2. Antes de instalar o rádio, determine o local dos módulos de controle eletrônico e sua fiação elétrica no veículo.
3. Direcione a fiação do rádio, incluindo a linha de transmissão da antena, o mais distante possível de unidades de controle eletrônico e da fiação associada.

Segurança do motorista

Verifique as leis e regulamentações sobre o uso de rádios na região onde dirige. Sempre as obedeça.

Ao usar o rádio dirigindo:

- Preste atenção ao trânsito e à rodovia.
- Saia da rodovia e estacione o carro antes de fazer ou receber uma chamada, se as condições de trânsito assim exigirem.

Segurança acústica

A exposição a ruídos muito altos de qualquer origem por longos períodos pode prejudicar sua audição temporariamente ou permanentemente. Quanto mais alto for o volume do rádio, menos tempo será necessário para prejudicar sua audição. Às vezes, os danos auditivos causados por ruídos fortes não são detectados em sua fase inicial e podem ter efeito cumulativo.

Para proteger sua audição:

- Use o volume o mais baixo necessário para executar sua tarefa.
- Só aumente o volume se estiver em ambientes com excesso de ruídos.
- Reduza o volume antes de conectar o monofone ou o fone de ouvido.

- Limite o tempo de uso de monofones ou fones de ouvido com volume alto.
- Ao usar o rádio sem monofones ou fones de ouvido, não coloque o alto-falante do rádio diretamente em contato com seus ouvidos.

Avisos operacionais

AVISO

Para veículos equipados com air bag

NÃO instale nem coloque um rádio portátil sobre um air bag ou sobre a área de expansão dos air bags, pois eles são inflados com muita força. Se um rádio estiver colocado na área de abertura do air bag e o air bag inflar, o rádio poderá ser impelido com grande força e causar sérios ferimentos aos ocupantes do veículo.

AVISO

Ambientes potencialmente explosivos

Desligue o rádio antes de entrar em qualquer área com uma atmosfera potencialmente explosiva. Faíscas em uma ambiente potencialmente explosivo podem causar uma explosão ou incêndio que pode resultar em ferimentos e até mesmo em morte.

As áreas com ambientes potencialmente explosivos incluem áreas de abastecimento, como áreas abaixo do convés principal em barcos, instalações de armazenamento ou transferência de produtos químicos ou combustível e áreas onde o ar contém partículas ou elementos químicos, como fibras, poeira ou pós metálicos. As áreas com ambientes potencialmente explosivos são frequentes mas nem sempre há avisos sobre isso.

AVISO

Áreas e equipamentos de detonação

Para evitar possíveis interferências em operações de detonação, desligue o rádio quando estiver próximo a detonadores elétricos, áreas de detonação ou áreas onde haja avisos tais como: "Desligue o rádio bidirecional." Obedeça a todas as sinalizações e instruções.

Para rádios instalados em veículos abastecidos com gás de petróleo liquefeito, consulte o padrão da National Fire Protection Association dos EUA, o NFPA 58, para obter informações sobre armazenamento, manuseio e/ou recipiente. Para obter uma cópia do padrão de gás LP, o NFPA 58, entre em contato com a National Fire Protection Association, One Battery Park, Quincy, MA.

Guia de referência rápida de rádios portáteis das séries GM 8500/5500/ 8000/5000

NOTA: consulte o Guia do usuário para obter mais detalhes sobre a operação/recursos do seu rádio.

Controles do rádio

Rádio DGM 8500/5500

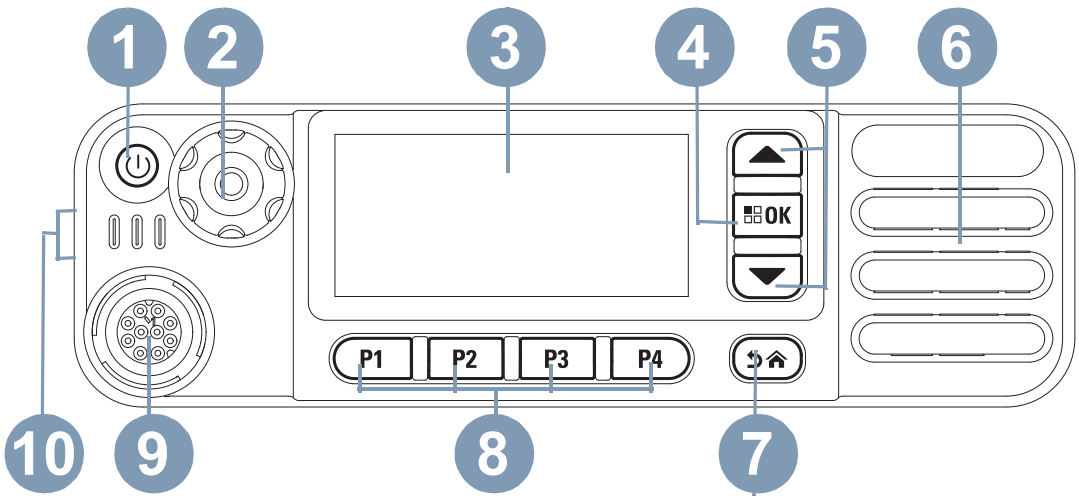

Rádio DGM 8000/5000

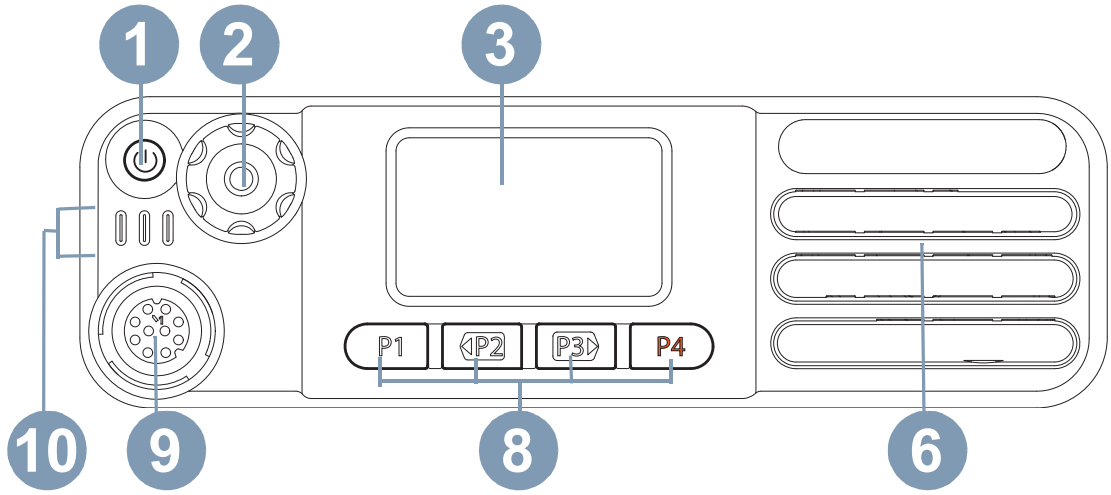

Grave as funções dos botões programáveis do rádio nos espaços fornecidos. **SP** representa Short Press (pressionamento breve), **LP** representa Long Press (pressionamento longo).

1. Botão Liga/Desliga
2. Botão de volume/canal
3. Monitor
4. Botão OK/Menu
5. Mover para cima/baixo
6. Alto-falante
7. Botão Voltar/Início

8 Botões frontais (programáveis)

SP:_____LP: _____
SP:_____LP: _____
SP:_____LP: _____
SP:_____LP: _____

9 Conector para acessórios

10 LEDs indicadores

Ícones do monitor

Os seguintes ícones aparecem no monitor do rádio:

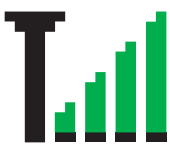

Indicador de intensidade do sinal recebido (RSSI)
O número de barras exibidas representa a intensidade do sinal recebido.Quatro barras indicam o sinal mais forte. Esse ícone é exibido apenas enquanto está recebendo.

Bluetooth
A função Bluetooth está habilitada mas não existe nenhum dispositivo de Bluetooth remoto conectado.

Bluetooth conectado
A função Bluetooth está habilitada. O ícone fica aceso quando um ou mais dispositivos Bluetooth remotos estão conectados.

Emergência
O rádio está no modo de Emergência.

Notificação
A Lista de notificações tem um ou mais eventos perdidos.

Scan*‡
A função Scan está habilitada, então, o rádio está em atividade de escuta em vários canais ou em um grupo de conversa.

Scan – Prioridade 1*‡
O rádio detecta atividade no canal/grupo designado como Prioridade 1.

Scan – Prioridade 2 *‡
O rádio detecta atividade no canal/grupo designado como Prioridade 2.

Varredura de voto
O recurso de varredura de voto está habilitado.

Monitor
O canal selecionado está sendo monitorado.

Modo direto*‡
Na falta de um repetidor, o rádio está configurado para comunicação direta de rádio para rádio.

Roaming site*
A função Roaming site está habilitada.

Seguro
A função Privacidade de voz está habilitada.

Inseguro
A função Privacidade de voz está desabilitada.

GPS disponível
O recurso GPS está habilitado. O ícone permanece aceso quando um ponto de posição está disponível.

GPS não disponível/fora de alcance
O recurso GPS está habilitado, mas não está recebendo dados do satélite.

Quadro de opções
O Quadro de opções está habilitado.

Quadro de opções não funciona
O Quadro de opções está desabilitado.

Tons desabilitados
Os tons estão desligados.

OU

Nível potência
O rádio está configurado para potência baixa.

O rádio está configurado para potência alta.

** Não aplicável para Capacity Plus*

‡ Não aplicável para Linked Capacity Plus

Ícones de chamada

Os ícones a seguir são mostrados durante uma chamada e na lista Contatos para indicar o tipo de ID.

Chamada privativa
Indica que uma Chamada privativa está em andamento.
Na lista Contatos, indica o alias (nome) ou ID (número) do assinante.

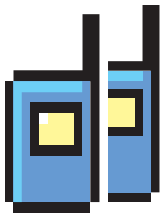

Group Call/All Call
Indica que uma Group Call ou All Call está em andamento. Na lista Contatos, indica o alias do grupo (nome) ou ID (número).

Ícones de dispositivos Bluetooth

Os ícones a seguir também aparecem próximos aos itens na lista de dispositivos habilitados para Bluetooth disponíveis para indicar o tipo de dispositivo.

Dispositivos de dados Bluetooth
Dispositivo de dados habilitado para Bluetooth, como um scanner.

Dispositivo de áudio Bluetooth
Dispositivo de áudio habilitado para Bluetooth, como um fone de ouvido.

Dispositivo PTT Bluetooth
Dispositivo PTT habilitado para Bluetooth, como um POD (dispositivo somente para PTT).

Ícones de itens enviados

Os ícones a seguir aparecem no canto superior direito do monitor do rádio, na pasta Itens enviados.

OU

Enviado com êxito
A mensagem de texto foi enviada com êxito.

OU

Falha no envio
A mensagem de texto não pôde ser enviada.

OU

Em progresso

- A mensagem de texto para um alias ou ID de assinante está aguardando transmissão, seguida por uma espera de conhecimento.
- A mensagem de texto para um alias ou ID de grupo está aguardando transmissão.

Indicador LED

Vermelho piscando – o rádio está recebendo uma transmissão de emergência ou houve uma falha no autoteste ao ativar.

Verde sólido – o rádio está sendo ativado ou está transmitindo.

Verde piscando – o rádio está recebendo uma chamada ou dados com privacidade desabilitada ou detectando atividade remotamente.

Verde piscando duas vezes – o rádio está recebendo uma chamada ou dados com privacidade habilitada.

Amarelo sólido – o rádio está monitorando um canal convencional.

Amarelo piscando – o rádio está procurando atividade ou recebendo um Alerta de chamada, ou todos os canais Linked Capacity Plus locais estão ocupados.

Amarelo piscando duas vezes – o rádio não está mais conectado ao repetidor em Capacity Plus ou Linked Capacity Plus, todos os canais Capacity Plus ou Linked Capacity Plus estão ocupados no momento, o Roaming automático está habilitado, o rádio está procurando ativamente um novo local. Também indica que o rádio ainda precisa responder um alerta de Group Call ou o rádio está bloqueado.

NOTA: para Capacity Plus e Linked Capacity Plus, não há indicação de LED quando o rádio está detectando atividade remotamente.

Ligar e desligar o rádio

Pressione o **Botão Liga/Desliga** brevemente. Você verá MOTOTRBO (TM) no monitor do rádio momentaneamente, seguido por uma mensagem ou imagem de boas vindas.

Botão Liga/Desliga

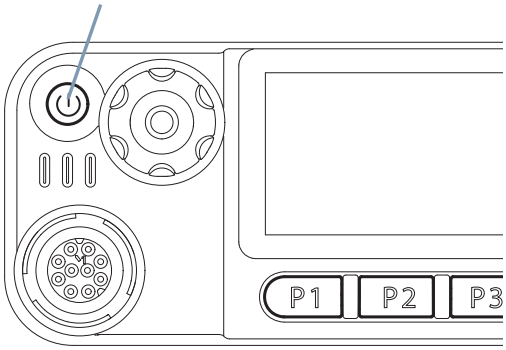

O LED verde e a tela inicial se acendem. Um tom breve é emitido, indicando que o teste de inicialização foi bem-sucedido.

Para desligar o rádio, mantenha pressionado o Botão Liga/Desliga até vir Desligar no monitor do rádio.

Ajustar o volume

Para aumentar o volume, gire o botão de controle de liga/desliga/volume na direção horária.

Para abaixar o volume, gire este botão na direção anti-horária.

Botão de volume/canal

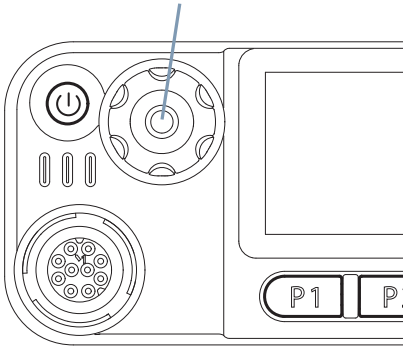

NOTA: seu rádio pode ser programado para ter diferença de volume mínima quando o nível de volume não pode ser diminuído totalmente. Obtenha mais informações junto ao seu revendedor ou administrador do sistema.

Acessar o rádio com senha

1 Ligue o rádio.

2 Você ouvirá um tom contínuo.

3 Insira a senha de quatro dígitos atual pelo microfone de teclado.
O monitor mostra ●●●●. Pressione OK para continuar.
OU
Digite sua senha atual de quatro dígitos.
Pressione ▲ ou ▼ para editar o valor numérico de cada dígito, e OK para inserir o dígito selecionado e mover para o próximo dígito.
Cada dígito é alterado para ●. Pressione OK para confirmar a seleção.

Você ouvirá um tom indicador positivo para cada dígito pressionado. Pressione ◀ para remover cada ● no monitor. Você ouvirá um tom indicador negativo se pressionar ◀ quando a linha estiver vazia, ou se você pressionar mais do que quatro dígitos.

4 Se a senha estiver correta:
O rádio será ligado. Consulte ***Ligar e desligar o rádio*** na ***página 29***.
OU
Se a senha estiver incorreta:
O monitor mostrará `Senha incorreta`.
Repita a etapa 3.
OU

Após a terceira senha incorreta, o monitor mostrará `Senha incorreta` e, em seguida, `Rádio bloqueado`. Um tom soa e o LED amarelo pisca duas vezes.

Selecionar uma zona

Rádio DGM 8500/5500

O rádio DGM 8500/5500 oferece suporte a no máximo 1.000 canais e 250 zonas, com um máximo de 160 canais por zona.

Use o seguinte procedimento para selecionar uma zona. Pressione o botão de **Zona** programado e siga para a etapa 3.

OU

Siga o procedimento abaixo.

1 OK para acessar o menu.

2 ▲ ou ▼ até `Zona` e pressione OK para selecionar.

3 A zona atual é exibida e indicada por um ✓.

4 ▲ ou ▼ até a zona necessária e pressione OK para selecionar.

5 O monitor mostrará `<Zona> selecionada` momentaneamente e retornará à tela da zona selecionada.

Rádio DGM 8000/5000

O rádio DGM 8000/5000 oferece suporte a no máximo 2 zonas, com um máximo de 99 canais por zona.

1 Pressione o botão programado **Zona**.

2 É ouvido um tom indicador positivo, indicando que o rádio foi alterado da Zona 1 para a Zona 2.
OU
É ouvido um tom indicador negativo, indicando que o rádio foi alterado da Zona 2 para a Zona 1.

Selecionar um canal

Uma vez definida a zona necessária (se você tiver várias zonas no rádio), para selecionar um canal:

Use o botão Volume/Canal no estado de seleção de canais ou pressione o botão programado Canal inoperante ou Canal operante,
OU
Pressione ⏶ ou ⏷ **(***aplicável somente ao rádio DGM 8500/5500***).**

Depois de selecionar seu canal, você poderá selecionar um alias ou ID de assinante ou um alias ou ID de grupo, utilizando:

- Um botão Acesso com um toque programado.
- As teclas de número programadas – esse método se destina apenas a Chamada de grupo, Chamada privativa e All Calls e é usado com o microfone de teclado.

- A lista Contatos **(***aplicável somente ao rádio DGM 8500/5500***)**.
- Discagem manual (via Contatos) – esse método é para Chamadas privativas e é executado com um microfone de teclado **(***aplicável somente ao rádio DGM 8500/5500***)**.

NOTA: indica um recurso convencional Apenas modo -análogo.

indica um recurso convencional Apenas modo -digital.

Fazer uma Group Call

1 Selecione o canal com o alias ou ID do grupo ativo. Consulte **Selecionar um canal** na página 32.
OU
Pressione o botão programado **Acesso com um toque**.

2 Pressione o botão **PTT** para fazer a chamada. O LED verde fica aceso.
No rádio DGM 8500/5500, o ícone Group Call aparece no canto superior direito, e a primeira linha de texto mostra o alias da Group Call.

3 Espere pelo tom Permitir falar (se habilitado) e fale claramente no microfone.
OU

Espere pelo término da Campainha lateral de **PTT** (se habilitada) e fale claramente no microfone.

4 Solte o botão **PTT** para ouvir. Quando o outro rádio responder, o LED verde piscará.
No rádio DGM 8500/5500, você verá o ícone Group Call, o alias ou ID do grupo e o alias ou ID do rádio transmissor no seu monitor.

5 Se a função Indicação de canal livre estiver habilitada, você ouvirá um tom de alerta curto no momento em que o outro rádio soltar o botão **PTT**, indicando que o canal está livre para você responder. Pressione o botão **PTT** para responder.
OU
Se não houver atividade de voz por um período predeterminado, a chamada será encerrada.

6 O rádio retornará para a tela anterior ao início da chamada.

Fazer uma chamada privativa

1 Selecione o canal com o alias ou ID do rádio ativo. Consulte **Selecionar um canal** na página 32.
OU
Pressione o botão programado **Acesso com um toque**.

2 Pressione o botão **PTT** para fazer a chamada. O LED verde fica aceso.
No rádio DGM 8500/5500, o ícone Chamada privativa é exibido no canto superior direito. A primeira linha de texto mostra o alias do assinante. A segunda linha de texto mostra o status da chamada.

3 Espere pelo tom Permitir falar (se habilitado) e fale claramente no microfone.

4 Solte o botão **PTT** para ouvir. Quando o outro rádio responder, o LED verde piscará.

5 Se a função Indicação de Canal livre estiver habilitada, você ouvirá um tom de alerta curto no momento em que o outro rádio soltar o botão **PTT**, indicando que o canal está livre para você responder. Pressione o botão **PTT** para responder.
OU
Se não houver atividade de voz por um período predeterminado, a chamada será encerrada.

6 Você ouvirá um tom curto.
No rádio DGM 8500/5500, o monitor exibe `Call Ended`.

Fazer uma All Call

1 Selecione o canal com o alias ou ID do rádio ativo. Consulte **Selecionar um canal** na página 32.

2 Gire o botão para selecionar o canal com o alias ou ID do grupo All Call.

3 Pressione o botão **PTT** para fazer a chamada. O LED verde fica aceso.

4 Espere pelo tom Permitir falar (se habilitado) e fale claramente no microfone.
OU

Espere pelo término da Campainha lateral de **PTT** (se habilitada) e fale claramente no microfone.

Os usuários no canal não podem responder uma All Call.

Varrer canais

NOTA: essa função não é aplicável para Capacity Plus. Pressione o botão programado **Scan** para ativar ou desativar a varredura.

Durante a varredura, o LED amarelo pisca.

NOTA: consulte o Guia do usuário para obter detalhes sobre **Iniciar e parar a varredura** pelo menu do rádio.

Fazer um Alerta de chamada

Fazer um Alerta de chamada a partir da lista Contatos (*aplicável somente ao rádio DGM8500/5500)*

1 OK para acessar o menu.

2 ▲ ou ▼ até Contatos e pressione OK para selecionar.

3 ▲ ou ▼ até o alias ou ID do assinante desejado e pressione OK para selecionar.

4 ▲ ou ▼ até `Alerta de chamada` e pressione OK para selecionar.

5 O monitor mostra `Alerta de chamada` e o alias ou ID do assinante, indicando que um Alerta de chamada foi enviado.

6 O LED verde se acenderá quando o rádio estiver enviando um Alerta de chamada.

7 Se o conhecimento de Alerta de chamada for recebido, o monitor mostrará uma mini nota positiva.
OU
Se o conhecimento de Alerta de chamada não for recebido, o monitor mostrará uma mini nota negativa.

Fazer um Alerta de chamada com o botão Acesso com um toque

Rádio DGM 8500/5500

1 Pressione o botão **Acesso com um toque** programado para fazer um Alerta de chamada para um alias ou ID predefinido.

2 O monitor mostra `Alerta de chamada` e o alias ou ID do assinante, indicando que um Alerta de chamada foi enviado.

3 O LED verde se acenderá quando o rádio estiver enviando um Alerta de chamada.

4 Se o conhecimento de Alerta de chamada for recebido, o monitor mostrará uma mini nota positiva.
OU
Se o conhecimento de Alerta de chamada não for recebido, o monitor mostrará uma mini nota negativa.

Rádio DGM 8000/5000

1 Pressione o botão **Acesso com um toque** programado para fazer um Alerta de chamada para o ID predefinido.

2 O LED verde se acenderá quando o rádio estiver enviando um Alerta de chamada.

3 Se o conhecimento de Alerta de chamada for recebido, dois tons trêmulos serão emitidos.
OU
Se o conhecimento de Alerta de chamada não for recebido, um tom grave soará.

Enviar uma mensagem de texto rápido

Rádio DGM 8500/5500

O rádio DGM 8500/5500 oferece suporte a um máximo de 50 mensagens de texto rápido, como programado por seu revendedor.

Procedimento:
Pressione o botão **Mensagem de texto** programado e siga para a etapa 3.
OU
Siga o procedimento abaixo.

1	OK para acessar o menu.
2	▲ ou ▼ até Mensagens e pressione OK para selecionar.
3	▲ ou ▼ até Texto rápido e pressione OK para selecionar.
4	▲ ou ▼ até a mensagem de texto rápido necessária e pressione OK para selecionar.
5	▲ ou ▼ até o alias ou ID desejado e pressione OK para selecionar.
6	O monitor mostra mini notas passageiras, confirmando que sua mensagem está sendo enviada.
7	Se a mensagem for enviada, você ouvirá um tom e o monitor exibirá uma mini nota positiva. OU Se a mensagem não for enviada, você ouvirá um tom baixo e o monitor exibirá uma mini nota negativa.

Rádio DGM 8000/5000

1 Pressione o botão **Acesso com um toque** programado para enviar uma mensagem de texto rápido predefinida para um ID predefinido.

2 O LED verde fica aceso.

3 Dois tons trêmulos indicam que a mensagem foi enviada com êxito.
OU
Um tom grave indica que não é possível enviar a mensagem.

Enviar um alarme de emergência

Rádio DGM 8500/5500

1 Pressione o botão **Ativar emerg.** programado ou o pedal **Emergência**.

2 O monitor exibirá `Alarme de Tx` e o alias de destino. O LED verde se acende e o ícone de Emergência é exibido.
OU

O monitor exibirá `Telegrama Tx` e o alias de destino. O LED se acende em verde sólido e o ícone de Emergência é exibido.

3 Quando uma confirmação de Alarme de emergência for recebida, você ouvirá um tom de Emergência e o LED verde piscará. O monitor exibirá `Alrm enviado.`
OU

Se seu rádio não receber uma confirmação de Alarme de emergência e todas as tentativas tiverem sido feitas, você ouvirá um tom e o monitor mostrará `Falha alarme`.

4 O rádio sai do modo de Alarme de emergência volta para a tela inicial.

Se o rádio estiver configurado para Silêncio, ele não exibirá nenhum indicador de áudio ou visual durante o modo de Emergência.

Rádio DGM 8000/5000

1 Pressione o botão **Ativar emerg.** programado ou o pedal **Emergência**.

2 O LED verde fica aceso.

3 Quando uma confirmação de Alarme de emergência for recebida, você ouvirá um tom de Emergência. O LED verde pisca.
OU
Se seu rádio não receber uma confirmação de Alarme de emergência e todas as tentativas tiverem sido feitas, você ouvirá um tom grave.

4 O rádio sairá do modo de Alarme de emergência.

Se o rádio estiver configurado para Silêncio, ele não exibirá nenhum indicador de áudio ou visual durante o modo de Emergência.

Operação do Bluetooth™

Ligar e desligar o Bluetooth

1 [OK] para acessar o menu.

2 [▲] ou [▼] até `Bluetooth` e pressione [OK] para selecionar.

3 [▲] ou [▼] até `Meu status` e pressione [OK] para selecionar.
O monitor exibe `Ligado` e `Desligado`. [▲] ou [▼] até `Ligado` e pressione [OK] para habilitar o Bluetooth. ✓ aparece ao lado de `Ligado`.
O ícone de Bluetooth é exibido na barra de status.
OU
O monitor exibe `Ligado` e `Desligado`. [▲] ou [▼] até `Desligado` e pressione [OK] para desabilitar o Bluetooth. ✓ aparece ao lado de `Desligado`.

Localizar e conectar a um dispositivo Bluetooth

Rádio DGM 8500/5500

1 Ligue o dispositivo habilitado para Bluetooth e coloque-o no modo de emparelhamento. Consulte o manual do usuário do respectivo dispositivo habilitado para Bluetooth.

2 Em seu rádio, pressione [OK] para acessar o menu.

3 [▲] ou [▼] até `Bluetooth` e pressione [OK] para selecionar.

4 ▲ ou ▼ até `Dispositivos` e pressione OK para selecionar.

5 ▲ ou ▼ até o dispositivo necessário e pressione OK para selecionar.
OU
▲ ou ▼ até `Localizar dispositivos` para localizar os dispositivos disponíveis.
▲ ou ▼ até o dispositivo necessário e pressione OK para selecionar.

6 ▲ ou ▼ até `Conectar` e pressione OK para selecionar. O monitor mostra `Conectando a <dispositivo>`.
O dispositivo habilitado para Bluetooth pode exigir etapas adicionais para concluir o emparelhamento. Consulte o manual do usuário do respectivo dispositivo habilitado para Bluetooth.

7 Se tiver êxito, o monitor do rádio mostrará `<Dispositivo>conectado`. Você ouvirá um tom e ✓ será exibido ao lado do dispositivo conectado. O ícone de Bluetooth conectado será exibido na barra de status.
OU
Se falhar, o monitor do rádio mostrará `Falha de conexão.`

Rádio DGM 8000/5000

1 Ligue o dispositivo habilitado para Bluetooth e coloque-o no modo de emparelhamento. Consulte o manual do usuário do respectivo dispositivo habilitado para Bluetooth.

2 No seu rádio, pressione o botão **Conectar Bluetooth** programado.

3 Um tom é emitido e o LED pisca duas vezes.

4 O dispositivo habilitado para Bluetooth pode exigir etapas adicionais para concluir o emparelhamento. Consulte o manual do usuário do respectivo dispositivo habilitado para Bluetooth.

5 Se o procedimento for feito com êxito, você ouvirá um tom positivo.
OU
Se o procedimento não for feito com êxito, você ouvirá um tom indicador negativo.

Desconectar de um dispositivo Bluetooth

Rádio DGM 8500/5500

1 Em seu rádio, pressione OK para acessar o menu.

2 ▲ ou ▼ até `Bluetooth` e pressione OK para selecionar.

3 ▲ ou ▼ até `Dispositivos` e pressione OK para selecionar.

4 ▲ ou ▼ até o dispositivo necessário e pressione OK para selecionar.

5 ▲ ou ▼ até Desconectar e pressione OK para selecionar. O monitor mostra Desconectando de <dispositivo>.
O dispositivo habilitado para Bluetooth pode exigir etapas adicionais para desconectar. Consulte o manual do usuário do respectivo dispositivo habilitado para Bluetooth.

6 O monitor do rádio mostra <Dispositivo> desconectado. Um tom indicador positivo soa e ✓ desaparece do lado do dispositivo conectado. O ícone de Bluetooth conectado desaparece da barra de status.

Rádio DGM 8000/5000

1 Pressione o botão **Desconectar Bluetooth** programado.

2 Você ouvirá um indicador positivo quando for desconectado.

NOTA: para obter mais detalhes sobre as operações mencionadas acima e os recursos avançados suportados pelos rádios, consulte os guias do usuário:

- Guia do usuário do monitor colorido portátil 68009544001 MOTOTRBO DGM 5500/8500
- Guia do usuário do monitor numérico portátil 68009547001 MOTOTRBO DGM 5000/8000

Notas

Motorola Solutions, Inc.
1303 East Algonquin Road
Schaumburg, Illinois 60196 U.S.A.

MOTOROLA, MOTO, MOTOROLA SOLUTIONS and
the Stylized M logo are trademarks or registered trademarks
of Motorola Trademark Holdings, LLC and are used under license.
All other trademarks are the property of their respective owners.
© 2011, 2012 Motorola Solutions, Inc. All rights reserved.
April 2012.

www.motorolasolutions.com/mototrbo

68009486001-B